AXR铸铁感应电动机

选型目录

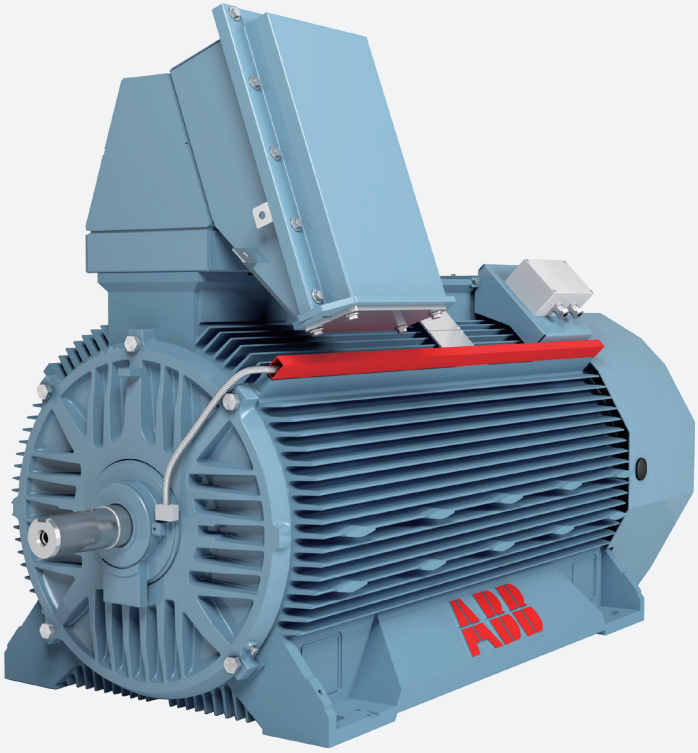

—

ABB 电动机与发电动机业务单元是拥有超过百年历史的全球行业领导者，提供全系列高效可靠的电动机、发电机和机械传动产品，从标准系列的电动机与发电机，到特殊应用的防爆电动机，牵引电动机等，丰富、高质的产品及组合能充分满足几乎所有行业客户的需求，广泛地应用于船舶、港口、电力、石化和食品饮料等众多行业。我们合作伙伴基础坚固，售后服务完善，以最先进的技术，高质量的产品和服务满足客户需求以保持市场竞争力，是被客户认可的中国市场领导者。

目录

ABB 保留更改设计、技术规格和尺寸的权利，恕不另行通知。

本目录提供铸铁感应电动机的初步标准技术数据和图纸。数据表中的数据是典型值。所有电机的最终配置和优化以客户的要求为准。准确的电机数据将根据客户需求在报价阶段提供。

本目录中的所有额定值设计基于以下条件：

- F 级绝缘 / 最高温升 80°C 电阻法
- 40° C 环境温度
- 海拔 1000 米以下

AXR 铸铁感应电动机
功率密度

最新一代的多用途铸铁感应电动机提供高功率密度，易于配置和易于维护。ABB 已经积累了超过 130 年的电动机制造经验。

AXR 电动机为行业树立了标杆，每公斤提供的功率比以往铸铁感应电动机所达到的功率更高。高功率密度意味着，对于给定的输出，您通常可以使用比传统产品更小机座尺寸的电动机。这有助于节省空间，并实现更紧凑的安装。

AXR 电动机满足主要的行业标准以及客户规范，例如 API 541 和 Shell DEP 等。

AXR 电动机具有坚固的铸铁机座。标准配置 IC411 冷却方式和 IP55 防护等级。电动机还可提供 IC416 冷却形式和 IP66 防护等级的可选配置。其 IP66 防护等级通过了独立测试机构的检测验证。

AXR 电动机的输出功率高达 1800 千瓦，轴中心高从 315mm 到 500mm。电动机具有水平和垂直安装方案可供选择。对于 AXR 电动机，本目录覆盖输出功率范围如表所示，超出本目录功率、电压范围等选型需求，或采用变频器驱动的电机选型需求，请联系当地 ABB 销售提供支持。

AXR，50Hz 和 60Hz 输出功率

极数	输出功率 (kW) 50Hz AXR 系列				输出功率 (kW) 60Hz AXR 系列	
	690V	3kV	6kV	10kV	4.16kV	6.6kV
2	250-1280	125-1550	160-1500	355-1320	160-1600	160-1580
4	280-1600	125-1750	160-1700	355-1400	160-1800	160-1750
6	250-1550	125-1570	140-1500	250-1175	125-1700	160-1650
8	200-1250	200-1280	180-1200	400-900	160-1300	160-1300
10	160-1050	160-1030	160-970	–	160-1150	160-1120
12	140-750	140-740	140-680	–	140-775	200-740

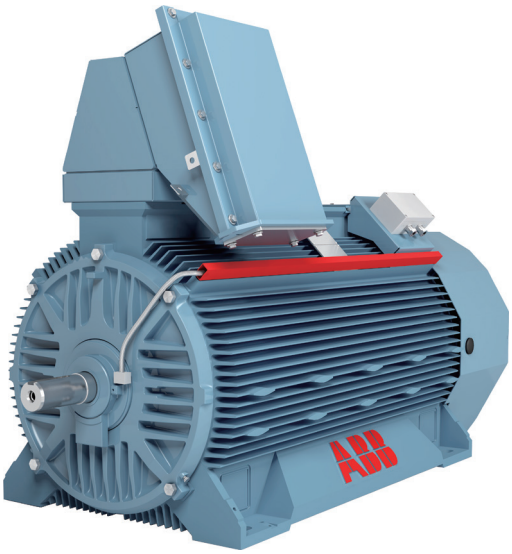

AXR 铸铁感应电动机
安装方式

AXR 电动机的标准安装方式

—
01
Code I : IM B3
Code II : IM 1001
标准地板安装，底脚向下
（水平底脚安装）

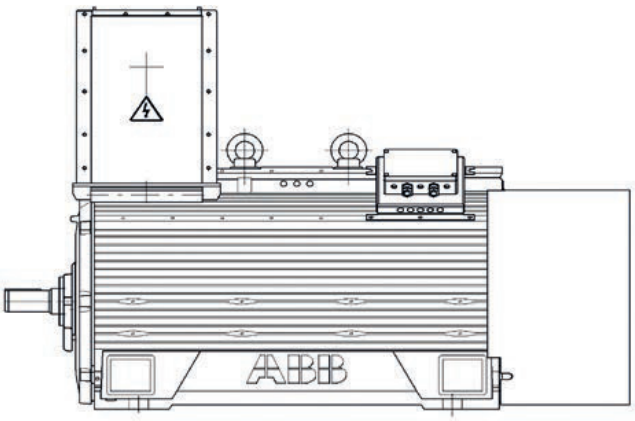

—
02
Code I : IM V1
Code II : IM 4011
法兰和自由轴端朝下
（垂直实心轴，法兰安装）

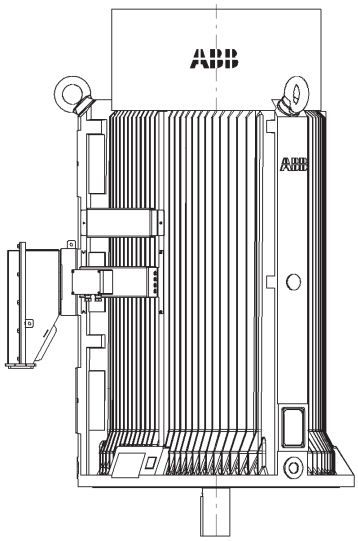

—
03
Code I : IM B35
Code II : IM 2001
具有底脚且端盖带有凸缘的安装形式，圆柱形轴伸，底脚朝下。

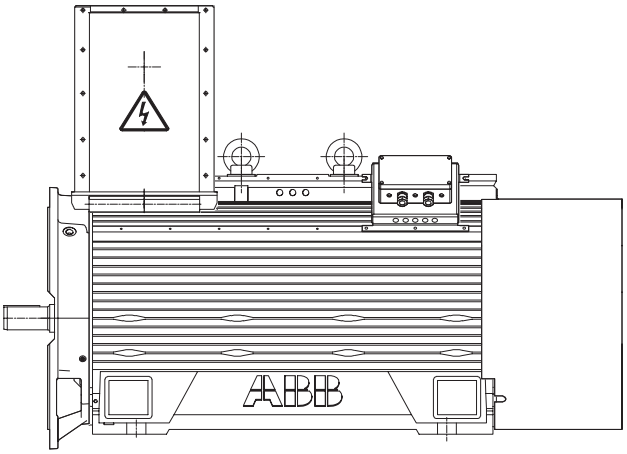

AXR 铸铁感应电动机
防护和冷却

标准组合

IC411/IP55
AXR 电动机配置一个安装在轴上的外部风扇，利用周围的空气进行冷却。电动机具有防尘和防水功能。这些电动机的工作原理如下图所示。

IC416/IP55
AXR 电动机可配置 IC416 冷却装置。额外的电动机驱动冷却风扇，以产生低速应用所需的冷却效果，尤其是在电动机通过变速驱动装置供电的情况下。

防护等级 IP55
- 防尘：与其他防尘电动机一样，会有灰尘进入，但灰尘量不足以影响电动机的运行。
- 防止喷射的低压水流：从任何方向射向电动机的低压水流都不会对电动机造成伤害。

防护等级 IP66
AXR 电动机的防护等级最高可达 IP66。
- 防尘：外壳完全防尘。
- 防大浪或强力喷水：从喷嘴（12.5mm）射出的加压水柱从任何角度喷射到外壳上都不会产生有害影响。

冷却方式（IC411）
- 机座表面冷却：初级冷却介质在电动机内部闭路循环，通过电动机外表面将热量（除通过定子铁芯和其他导热部件进行传热外）传递给最终冷却介质，即周围空气。表面可以是平滑的，也可以是冷却筋形式的，可以有外壳，也可以没有外壳，以改善传热效果。
- 自循环：冷却介质的流动取决于主电动机的转速，可以通过转子本身的作用，或通过为此目的设计并直接安装在主电动机转子上的部件，或通过由转子或主电动机机械驱动的风机或泵装置来实现。

—
04
IC411/IP55
电动机横断面图

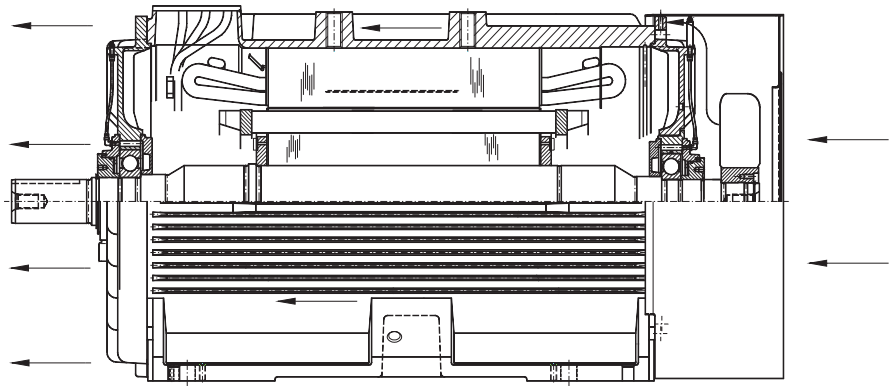

AXR 铸铁感应电动机
转子和定子

转子
转子运行寿命长的关键在于振动小。这可以通过坚固的结构和高水准的动平衡表现来实现。ABB 根据应用要求和电动机运行的环境条件选择轴材料。

转子导条由铜、铜合金或铝制成，具体取决于负载和客户要求。结构化的转子导条可提供额外的刚度，使电动机能够承受长时间的重载运行。

根据 ISO1940-1 和 ISO11342 机械振动的标准，每个转子组装后都会在全速运行时进行动态平衡。

定子
定子铁芯经过焊接和机械加工，形成一个坚固紧凑的单元，在电动机的整个使用寿命期间都能保持其刚性。径向空气导管可确保均匀高效的冷却。定子在完全绕制和连接后，采用 ABB Micadur® 紧凑型工业绝缘系统进行真空压力浸渍和固化，该系统是一种特殊配方的环氧树脂，ABB Micadur® 在过去 50 年中一直用于所有旋转电动机的绝缘。Micadur® 可确保绝缘系统的密封性和均质性，从而实现低介电损耗、高介电强度、出色的传热性、并消除危险的内部局部放电。作为标准配置，所有电动机的设计温度都在 F 级范围内。

AXR 铸铁感应电动机
高压接线盒

技术数据：

电压（最大值）	6.6kV
电流（最大值）	400A
电缆数（最多）	每相 1 个
电缆横截面积（最大）	300mm²/ 电缆
电缆穿线板	盲板（1pcs）
间隙间距（最小值）	60mm
爬电距离（最小值）	89mm
总体积	44dm³
可用容积	39dm³
连接螺栓	M16(3pcs)
连接螺母	拧紧力矩 40Nm
接地	M12(内侧和外侧)
重量	33kg
保护等级	IP66
标准	DIN 42962 TEIL 1,A2

材料：

接线盒	焊接钢板（最小厚度 3 mm)
电缆格兰板	钢
连接螺丝	青铜
绝缘体	环氧充填树脂或聚亚胺酯树脂
接地衬垫	不锈钢

其他特点：

- 刚性焊接结构。
- 为连接供电电缆提供充足的空间。
- 可旋转接线盒使电缆可从左边或者右边引入。
- 接线盒旋转间隔角度为 90 度。
- 可连接单相或 3 相电缆
- 接线盒底部有卸压板可用于万一出现的电弧短路情况。
- 可选用不同规格的电缆格兰。
- 接线盒根据 IEC298 进行内部强度测试。

—
05 高压接线盒
尺寸单位 mm

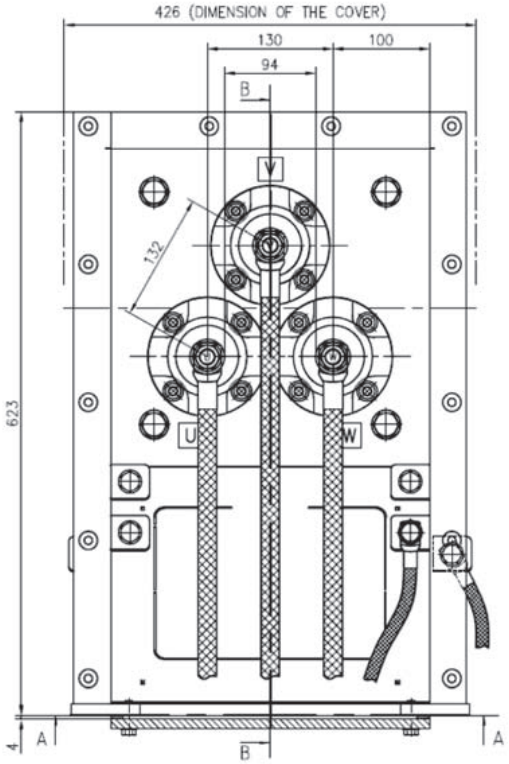

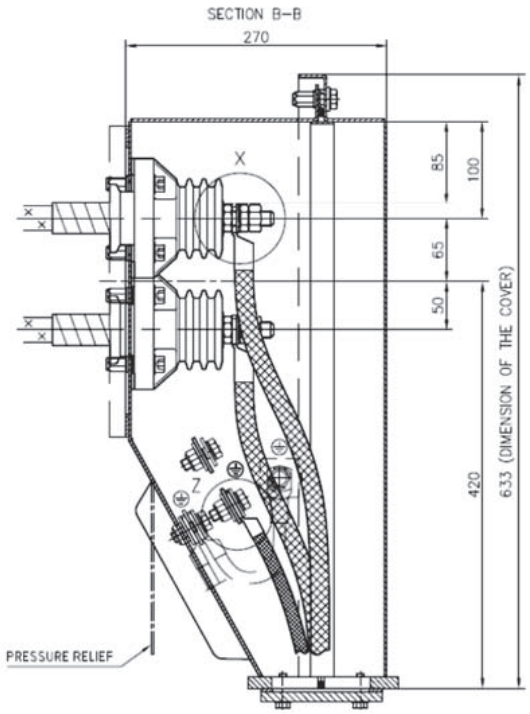

AXR 铸铁感应电动机
高压接线盒

技术数据：

电压（最大值）	6.6kV
电流（最大值）	800A
电缆数（最多）	每相 2 根
电缆横截面积（最大）	300mm²/ 电缆
电缆穿线板	盲板（1pcs）
间隙间距（最小值）	60mm
爬电距离（最小值）	89mm
总体积	197dm³
可用容积	189dm³
连接螺栓	（M16x1/M12x2/ M10x2）/ 每相
连接螺母拧紧力矩	190Nm（M16），55 Nm（M12），46 Nm（M10）
接地	M12（内侧和外侧）
重量	90kg
防护等级	IP66
标准	DIN 42962 TEIL 2,D2

材料：

接线盒	焊接钢板（最小厚度 3 mm)
电缆格兰板	钢
连接螺丝	青铜
绝缘体	环氧充填树脂或聚亚胺酯树脂
接地衬垫	不锈钢

其他特点：

- 刚性焊接结构。
- 为连接供电电缆提供充足的空间。
- 可旋转接线盒使电缆可从左边或者右边引入。
- 接线盒旋转间隔角度为 90 度。
- 可连接单相或 3 相电缆
- 接线盒底部有卸压板可用于万一出现的电弧短路情况。
- 可选用不同的电缆格兰。

—
06 高压星点接线盒，最大值为 6.6kV。尺寸单位 mm。

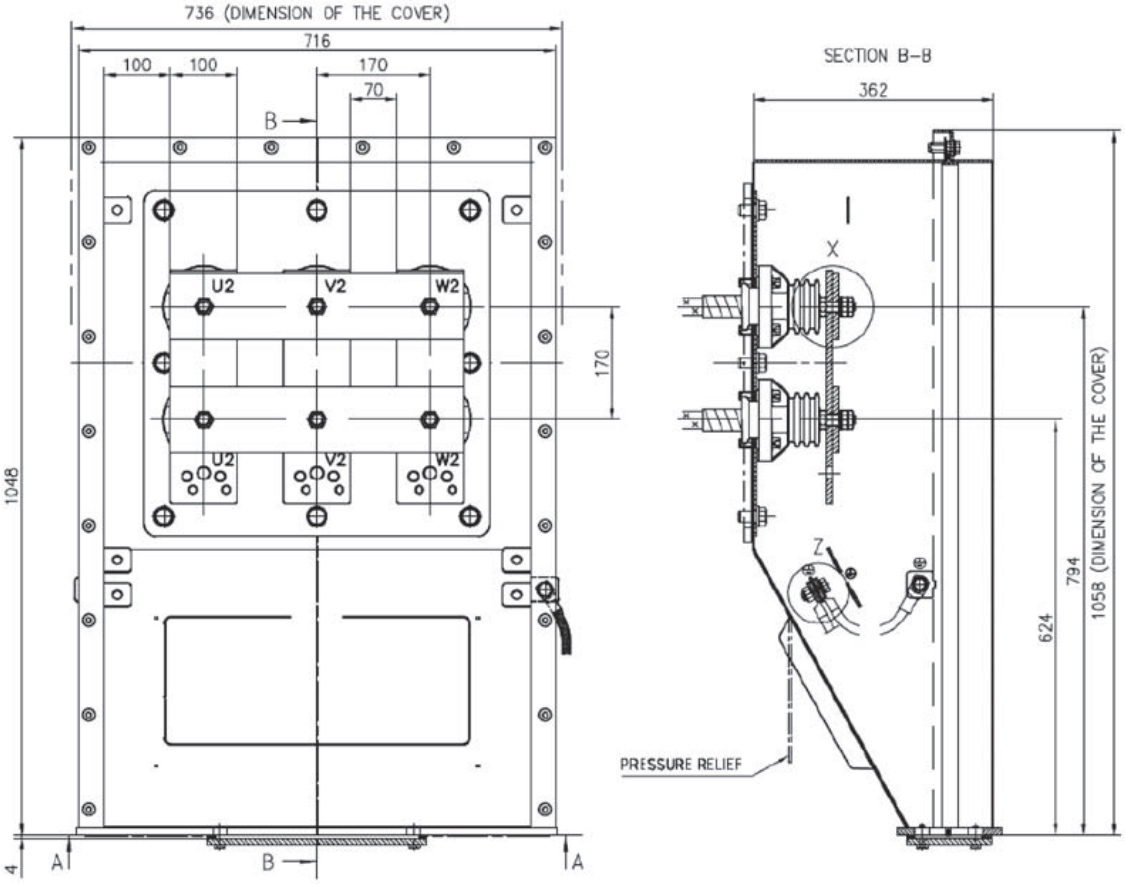

AXR 铸铁感应电动机
高压接线盒

技术数据：

电压（最大值）	11.0kV
电流（最大值）	400A
电缆数（最多）	每相 1 根
电缆横截面积（最大）	300mm²/ 电缆
电缆穿线板	盲板（1pcs）
间隙间距（最小值）	100mm
爬电距离（最小值）	163mm
总体积	127dm³
可用容积	117dm³
连接螺栓	M16(3pcs)
连接螺母	拧紧力矩 40Nm
接地	M12（内侧和外侧）
重量	62kg
防护等级	IP66
标准	DIN 42962 TEIL 2,C2

材料：

接线盒	焊接钢板（最小厚度 3 mm)
电缆格兰板	钢
连接螺丝	青铜
绝缘体	环氧充填树脂或聚亚胺酯树脂
接地衬垫	不锈钢

其他特点：

- 刚性焊接结构。
- 为连接供电电缆提供充足的空间。
- 可旋转接线盒使电缆可从左边或者右边引入。
- 接线盒旋转间隔角度为 90 度。
- 可连接单相或 3 相电缆。
- 接线盒底部有卸压板可用于万一出现的电弧短路情况。
- 可选用不同的电缆格兰。

—
07 高压接线盒，
最大 11kv，
尺寸单位 mm。

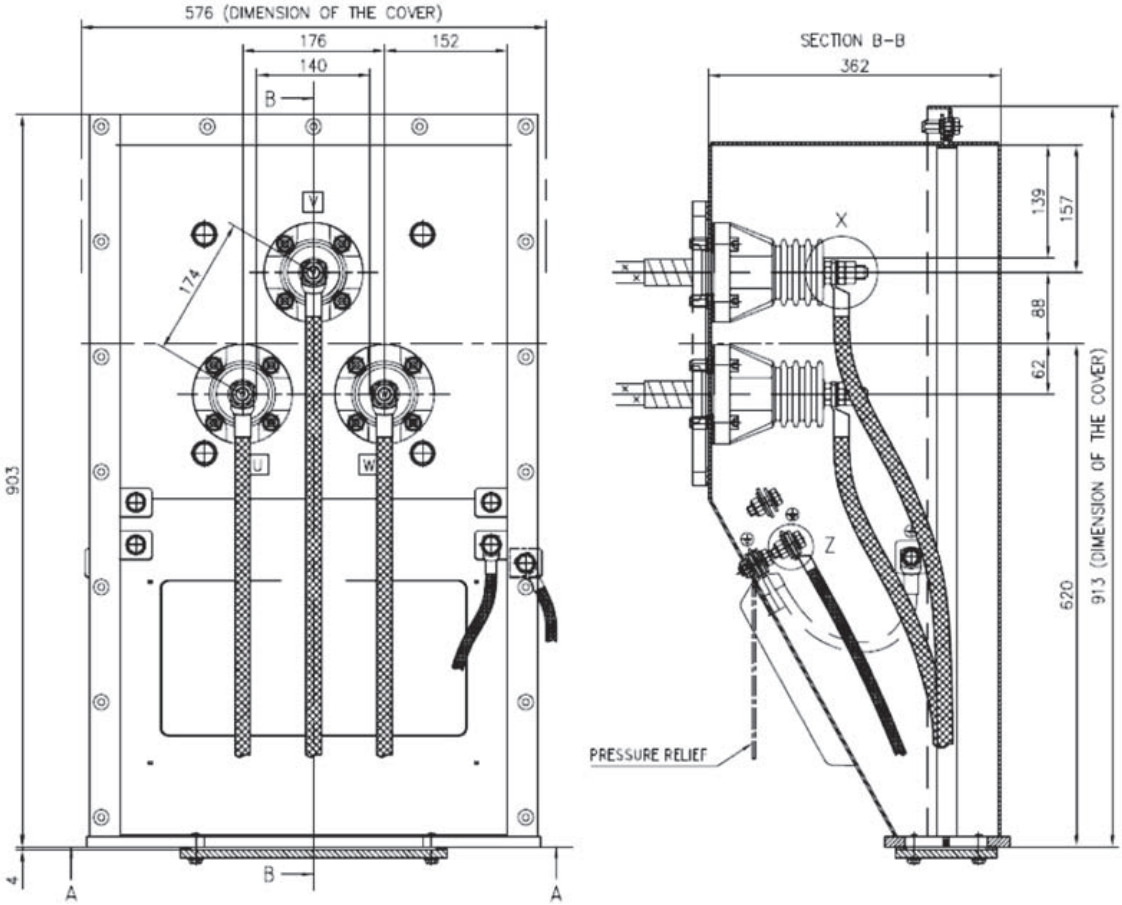

AXR 铸铁感应电动机
高压接线盒

接线盒进口尺寸，盲板法兰
标准主接线盒配有盲板法兰

—
08 盲板法兰 FL33

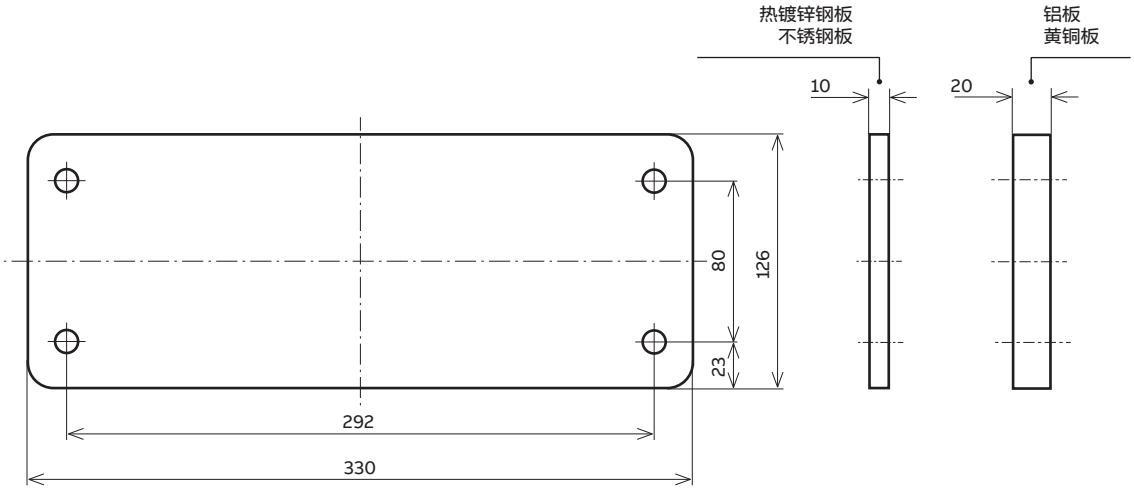

AXR 铸铁感应电动机
辅助端子接线盒

作为标准，安全区域的电动机配备一个辅助端子接线盒用于监控装置和空间加热器。作为标准，危险区域的电动机配备有两个辅助端子接线盒，一个用于监测装置，一个用于空间加热器。

—
标准的辅助端子接线盒

型号名称	使用	尺寸（HxDxW）mm
小接线盒	标准的	125x81x222
大接线盒	当需要额外的空间	230x180x330

标准端子接线盒的典型布置如下所示。端子块的数量取决于电动机使用的附件的数量。
可根据要求提供其他端子。

—
09 带接线端子和电缆格兰的小型接线盒。
1) 电缆格兰 M20x1.5 适合电缆外径 10~14mm(2pcs)
2) 格兰螺纹孔，M16x1.5（3 个），配堵塞。

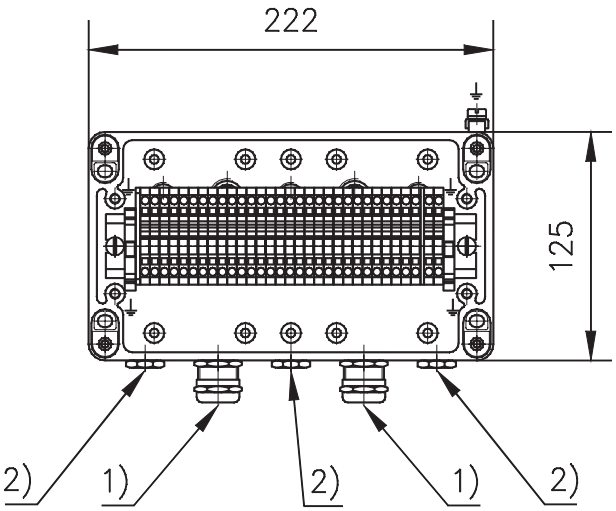

—
10 带接线端子和电缆格兰的大型接线盒。
1) 电缆格兰 M20x1.5 适合电缆外径 10~14mm(4pcs)
2) 格兰螺纹孔，M16x1.5（3 个），配堵塞。

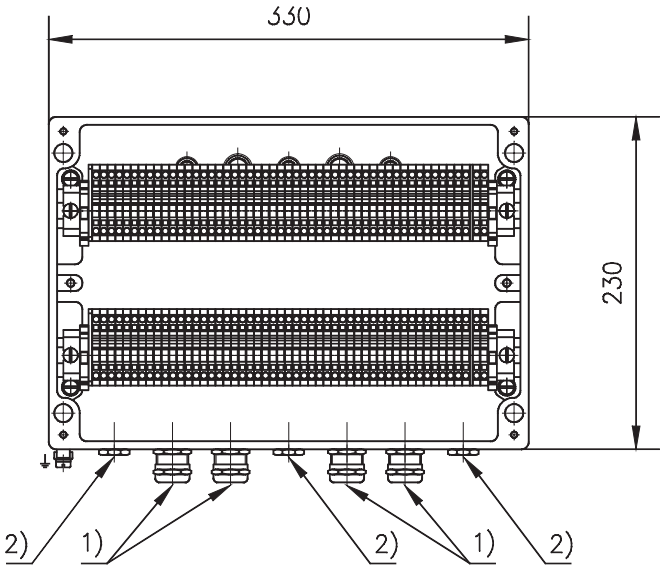

AXR 铸铁感应电动机
轴承

卧式电动机

机座号尺寸为 315 至 500 的卧式电动机在两端有深沟球滚珠轴承。

卧式电动机在 D 端的轴承是轴向锁定的。下表列出了卧式电动机的标准轴承，轴承结构如图所示。标准的轴承设计仅考虑电机侧半联轴器和转子的重量。任何由驱动设备引起的额外径向力或轴向力可能需要特殊结构的轴承。

—
卧式电动机的标准轴承

机座号	极数	D 端	N 端
AXR315	≥ 2	6317M/C3	6317M/C3
AXR355	2	6317M/C3	6317M/C3
AXR355	≥ 4	6319M/C3	6319M/C3
AXR400	2	6317M/C3	6317M/C3
AXR400	≥ 4	6324/C3	6319M/C3
AXR450	2	6319M/C3	6319M/C3
AXR450	≥ 4	6324/C3	6324/C3
AXR500	2	滑动轴承 *)	滑动轴承 *)
AXR500	≥ 4	6330M/C3	6330M/C3

*）请参见有关滑动轴承的部分

卧式电动机的标准轴承结构，机座号为 315 至 500

—
11
1 深沟球滚珠轴承
2 内轴承盖
3 润滑脂阀
4 外轴承盖
5 弹性挡圈
6 六角螺钉
7 弹簧
8 O 形圈

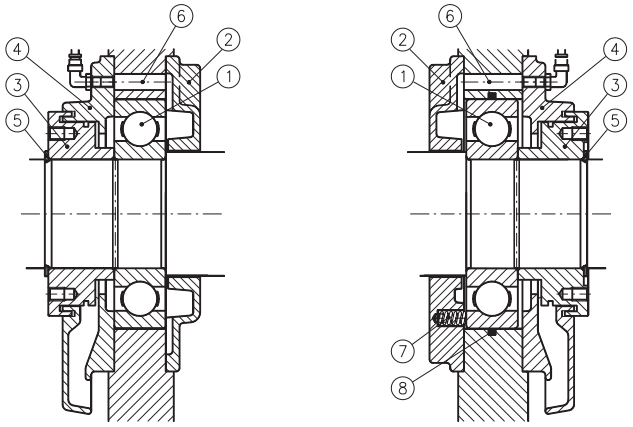

D 端，轴向锁定　　N 端，轴向自由

AXR 铸铁感应电动机
轴承

额定寿命
大多数标准轴承都具有 L10h 超过 100,000 小时的额定使用寿命。机座号为 500,2 极的额定使用寿命可能小于 100,000 小时。额定使用寿命时间按照 ISO R281-1 计算。

基本额定寿命 L10h 表示在额定轴承载荷和速度下的小时数，该数据基于一组相同轴承的 90% 在完成或证明第一个失效时所运行的时间。

润滑间隔
电动机两端装有润滑脂注脂接口，用于轴承注脂。润滑注脂接口位于电动机顶部。注入润滑脂的量和注入润滑脂的间隔敲印在润滑维护铭牌上，其数据也可在下表中查询。

AXR 电动机的润滑脂注入间隔和润滑脂量

轴承类型	润滑脂量 (g)	不同速度（rpm）运行小时的润滑脂注入间隔									
		3600	3000	1800	1500	1200	1000	900	750	600	≤ 500
6317	35	2200	3000	8000	8800	8800	8800	8800	8800	8800	8800
6319	45	1500[1)]	2500[1)]	6600	8800	8800	8800	8800	8800	8800	8800
6324	75	NA	NA	4400	5900	8000	8800	8800	8800	8800	8800
6330	100	NA	NA	3000	3600	5900	8000	8800	8800	8800	8800

1) 仅可使用合成润滑脂

AXR 铸铁感应电动机
轴承

滑动轴承

作为标准，转子轴向浮动距离为距离机械中心的±8mm。运行时转子中心位于浮动区间内，因此也允许电机在不耦合的情况下运行，例如在试运行期间。作为标准配置，会有一个指针用来显示运行中心与浮动终点限制的相对位置。连续的轴向力是不允许的，因此需要一种限制型的联轴器来确保转子保持在轴向浮动范围内。

除部分需求采用外部强迫油润滑，滑动轴承一般为自冷、油环润滑。请参阅下面的润滑表，该表格数据是基于最高环境温度 40° C 和 50Hz 的标准润滑要求。对于环境温度高于 40° C 的情况，或者其他特殊设计需求请咨询 ABB。

滑动轴承及润滑方法

机座号	极数	D 端轴承	N 端轴承	润滑方法
AXR355	2	EFNLB9-80	EFNLQ9-80	自润滑
AXR355	≥ 4	EFNLB9-90	EFNLQ9-90	自润滑
AXR400	2(50Hz)	EFNLB9-80	EFNLQ9-80	自润滑
AXR400	2(60Hz)	EMNLB9s-80	EMNLB9s-80	自润滑
AXR400	≥ 4	EFNLB9-100	EFNLQ9-100	自润滑
AXR450	2	EMNLB9s-80	EMNLB9s-80	自润滑
AXR450	4	EMNLB9s-90	EMNLB9s-90	自润滑
AXR450	≥ 6	EMNLB9s-100	EMNLB9s-100	自润滑
AXR500	2	EMZLB9s-90	EMZLB9s-90	强迫油循环 [1)]
AXR500	≥ 4	EFNLB14-125	EFNLB11-125	自润滑

1) 可自润滑，请联系 ABB

AXR 铸铁感应电动机
轴承

立式电动机
机座号为 315 到 500 的立式电动机 D 端配有深沟球滚珠轴承和 N 端配有单角接触滚珠轴承。

当角接触球轴承安装在 N 端时，D 端轴承在立式电动机中轴向自由。立式电动机的标准轴承列于下表，轴承结构如下图所示。

标准解决方案的轴承设计仅承载典型半联轴器和电动机转子的重量。由驱动设备引起的任何额外的径向或轴向力可能需要特殊构造的轴承。

立式电动机的标准轴承

机座号	极数	D 端	N 端
AXR315	≥ 2	6317M/C3	7317BCBM
AXR355	2	6317M/C3	7317BCBM
AXR355	≥ 4	6319M/C3	7317BCBM
AXR400	≥ 4	6324M/C3	7319BCBM
AXR450	≥ 4	6030M/C3	7324BCBM
AXR500	≥ 4	6030M/C3	7326BCBM

AXR 铸铁感应电动机
轴承

AXR315~500 立式电动机的标准轴承结构。左侧为“轴向锁定”角接触球轴承，右侧为“轴向自由”深沟球轴承。

—
13
1 轴承
2 内轴承盖
3 润滑脂阀
4 外轴承盖
5 弹性挡圈
6 六角螺钉
7 弹簧
8 O 形

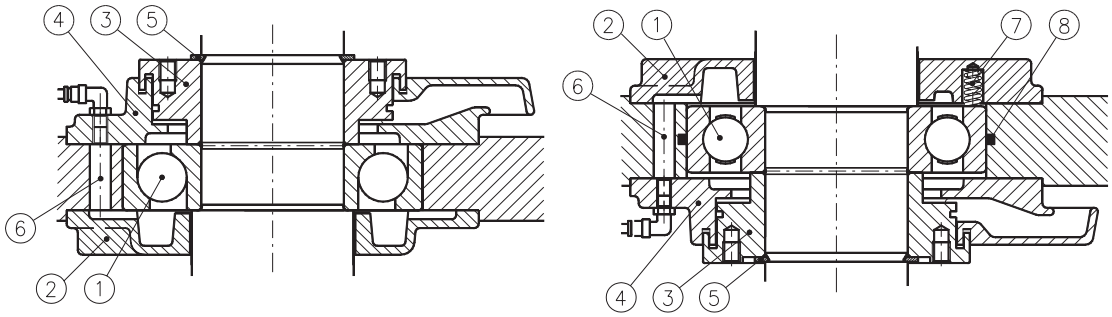

额定寿命
所有立式电动机标准轴承的额定寿命为 L10h 小时，超过 100,000 小时。额定寿命计算遵循 ISO R281-1 规定。

基本额定寿命 L10h 表示在额定轴承载荷和速度下的小时数，该数据基于一组相同轴承的 90% 在完成或证明第一个失效时所运行的时间。不允许产生来自被驱动设备的额外轴向力。

润滑间隔
电动机两端装有润滑脂注脂接口，用于轴承注脂。润滑注脂接口位于电动机顶部。注入润滑脂的量和注入润滑脂的间隔敲印在润滑维护铭牌上，其数据也可在 14 页数据表中查询。

AXR 铸铁感应电动机
振动

标准设计
根据 IEC 标准制造的标准电动机满足 IEC60034-14 中规定的 A 级振动限值。最大可接受的限值如下表所示。

未经滤波的标准设计振动限值

极数	转速（rpm）	轴承壳体振动	相对轴振动	组合跳动
2	1800<n ≤ 3600	2.3mm/s rms	65µm p-p	16µm p-p
≥ 4	n ≤ 1800	2.3mm/s rms	90µm p-p	23µm p-p

AXR 铸铁感应电动机
技术数据

—
IP55，IC411，绝缘等级 F，温度 B 级
690V,50Hz

输出功率 (kW)	电动机类型	产品 ID	转速 (r/min)	效率		功率因数		电流			转矩			转子转动惯量 (kgm²)	电动机重量 (kg)	声压级 LP (dB(A))
				满负荷 100%	3/4 负荷 75%	满负荷 100%	3/4 负荷 75%	I_N (A)	I_S I_N (pu)	I_0 (A)	T_N (Nm)	T_S T_N (pu)	T_{max} T_N (pu)			
3000r/min=2poles				690V,50Hz												
250	AXR315MB2	310126	2972	95.8	95.9	0.91	0.90	240	5.7	50	803	0.7	2.3	1.9	1760	80
280	AXR315MB2	310125	2971	95.9	96.0	0.89	0.88	273	5.5	65	900	0.7	2.2	1.9	1770	80
315	AXR315MC2	310124	2968	95.9	96.1	0.90	0.90	302	5.1	57	1013	0.7	2.1	2.0	1800	80
355	AXR315MD2	310123	2971	96.1	96.4	0.91	0.90	339	5.5	67	1141	0.7	2.2	2.2	1890	80
390	AXR315ME2	310122	2972	96.3	96.4	0.90	0.89	375	5.9	86	1253	0.8	2.4	2.5	1970	80
415	AXR315ME2	310121	2981	96.6	96.7	0.90	0.90	396	5.9	84	1329	0.7	2.3	3.5	2030	80
450	AXR355MF2	350123	2970	96.1	96.2	0.91	0.90	430	6.0	88	1447	0.9	2.3	4.3	2440	80
500	AXR355MG2	350122	2967	96.1	96.3	0.92	0.92	470	6.0	81	1609	1.0	2.4	4.8	2570	80
550	AXR355MG2	350121	2982	96.7	96.8	0.92	0.92	512	6.0	81	1761	0.7	2.3	6.2	2640	80
560	AXR400ME2	400125	2974	96.4	96.4	0.91	0.90	533	5.8	101	1798	0.8	2.3	7.1	3110	81
630	AXR400MG2	400124	2973	96.5	96.5	0.90	0.90	602	5.9	119	2023	0.8	2.2	8.3	3370	81
710	AXR400MJ2	400123	2975	96.7	96.7	0.91	0.91	671	6.0	120	2279	0.8	2.3	8.6	3470	81
800	AXR400MK2	400122	2977	96.8	96.9	0.92	0.91	751	6.3	134	2566	0.9	2.4	9.1	3620	81
850	AXR400MK2	400121	2985	97.1	97.2	0.91	0.91	796	6.1	134	2719	0.7	2.2	11.8	3730	81
900	AXR450MK2	450124	2977	96.8	96.8	0.90	0.90	856	5.4	152	2887	0.6	2.2	15.9	5130	81
1000	AXR450MM2	450123	2982	97.0	97.0	0.91	0.90	946	6.0	181	3202	0.5	2.4	16.7	5350	81
1070	AXR450MN2	450122	2982	97.0	97.1	0.92	0.91	1001	6.1	174	3426	0.6	2.5	16.9	5460	81
1120	AXR450MN2	450121	2988	97.3	97.3	0.92	0.92	1040	6.1	172	3579	0.5	2.4	22.8	5640	81
1250	AXR500MM2	500122	2984	97.0	97.0	0.94	0.94	1146	6.0	169	4000	0.6	2.4	23.4	6650	81
1280	AXR500MM2	500121	2987	97.1	97.1	0.93	0.94	1177	5.8	167	4093	0.6	2.2	32.9	6870	81

AXR 铸铁感应电动机
技术数据

—
IP55，IC411，绝缘等级 F，温度 B 级
690V,50Hz

输出功率 (kW)	电动机类型	产品 ID	转速 (r/min)	效率		功率因数		电流			转矩			转子转动惯量 (kgm²)	电动机重量 (kg)	声压级 LP (dB(A))
				满负荷 100%	3/4 负荷 75%	满负荷 100%	3/4 负荷 75%	I_N (A)	I_S / I_N (pu)	I_0 (A)	T_N (Nm)	T_S / T_N (pu)	T_{max} / T_N (pu)			
1500r/min=4poles				**690V,50Hz**												
280	AXR315MC4	310145	1491	96.2	96.1	0.84	0.80	289	6.2	112	1793	0.7	2.4	4.6	1880	76
315	AXR315MC4	310144	1490	96.2	96.2	0.86	0.83	320	5.6	110	2019	0.7	2.1	4.7	1900	76
355	AXR315MC4	310143	1490	96.2	96.3	0.85	0.82	362	5.7	128	2276	0.7	2.2	4.8	1910	76
380	AXR315MD4	310142	1490	96.3	96.4	0.84	0.80	392	6.0	151	2435	0.7	2.3	5.0	1950	76
420	AXR315ME4	310141	1490	96.5	96.5	0.85	0.82	427	6.0	155	2691	0.7	2.3	5.6	2040	76
450	AXR355MF4	350143	1484	96.1	96.2	0.85	0.82	460	5.6	157	2896	1.0	2.2	6.3	2430	76
500	AXR355MH4	350142	1485	96.2	96.2	0.84	0.81	516	5.9	189	3215	1.1	2.3	6.8	2530	76
550	AXR355MH4	350141	1490	96.5	96.5	0.85	0.82	560	5.8	188	3524	0.8	2.1	8.8	2620	76
630	AXR400MF4	400144	1487	96.2	96.1	0.85	0.82	648	5.9	222	4047	1.0	2.2	11.6	3180	81
710	AXR400MH4	400143	1487	96.3	96.3	0.85	0.82	727	5.8	241	4560	1.0	2.1	13.3	3420	81
800	AXR400ML4	400142	1488	96.4	96.4	0.84	0.81	828	6.0	293	5134	1.0	2.1	15.0	3640	81
870	AXR400ML4	400141	1492	96.7	96.6	0.85	0.83	888	6.0	285	5569	0.9	2.0	18.8	3760	81
900	AXR450MJ4	450144	1488	96.6	96.6	0.88	0.87	881	5.8	244	5776	0.8	2.2	23.4	4840	81
1000	AXR450ML4	450143	1490	96.7	96.7	0.87	0.84	997	6.0	317	6411	0.8	2.3	25.3	5050	81
1120	AXR450MM4	450142	1490	96.8	96.7	0.86	0.83	1130	6.1	383	7179	0.8	2.3	28.2	5360	81
1200	AXR450MM4	450141	1494	97.0	96.9	0.86	0.84	1202	6.0	384	7670	0.6	2.2	36.3	5550	81
1250	AXR500MK4	500144	1489	96.9	96.9	0.89	0.88	1209	5.4	307	8017	0.6	2.1	33.8	6380	81
1400	AXR500MM4	500143	1491	97.0	96.9	0.87	0.85	1381	6.0	430	8969	0.7	2.3	38.6	6750	81
1500	AXR500MP4	500142	1490	97.1	97.1	0.90	0.88	1442	6.0	379	9613	0.7	2.3	42.3	7110	81
1600	AXR500MP4	500141	1494	97.2	97.2	0.90	0.89	1530	5.7	363	10230	0.6	2.1	58.6	7400	81

AXR 铸铁感应电动机
技术数据

—
IP55，IC411，绝缘等级 F，温度 B 级
690V,50Hz

输出功率 (kW)	电动机类型	产品 ID	转速 (r/min)	效率		功率因数		电流			转矩			转子转动惯量 (kgm²)	电动机重量 (kg)	声压级 LP (dB(A))
				满负荷 100%	3/4 负荷 75%	满负荷 100%	3/4 负荷 75%	I_N (A)	I_S / I_N (pu)	I_0 (A)	T_N (Nm)	T_S / T_N (pu)	T_{max} / T_N (pu)			
1000r/min=6poles				**690V,50Hz**												
250	AXR315MD6	310163	991	95.9	95.9	0.78	0.73	279	5.2	132	2408	0.8	2.1	4.8	1910	73
280	AXR315MD6	310162	991	95.9	96.1	0.79	0.74	309	5.0	138	2698	0.8	2.0	5.0	1950	73
325	AXR315ME6	310161	992	96.1	96.2	0.78	0.73	362	5.3	170	3130	0.8	2.1	5.7	2060	73
400	AXR355MH6	350170	992	95.0	95.9	0.78	0.73	446	5.6	213	3849	0.8	2.2	8.6	2600	74
450	AXR355MH6	350161	992	96.1	96.1	0.80	0.75	489	5.3	212	4332	0.8	2.1	9.3	2680	74
500	AXR400MH6	420003	991	96.1	96.1	0.85	0.82	513	5.9	182	4817	0.9	2.2	17.7	3210	74
560	AXR400MK6	420103	992	96.2	96.1	0.84	0.80	582	6.3	227	5390	1.0	2.3	19.8	3390	74
630	AXR400ML6	420102	993	96.2	96.1	0.82	0.78	667	6.1	278	6060	0.9	2.3	23.2	3700	74
675	AXR400ML6	420104	995	96.5	96.3	0.84	0.80	700	6.1	265	6477	0.7	2.1	30.2	3870	74
710	AXR450MH6	450164	992	96.5	96.5	0.85	0.82	721	5.9	258	6836	0.8	2.3	31.5	4670	77
800	AXR450MK6	450163	992	96.6	96.6	0.86	0.83	807	5.9	279	7701	0.8	2.3	35.6	4960	77
930	AXR450MP6	450162	992	96.7	96.8	0.87	0.85	920	6.0	286	8955	0.9	2.2	42.3	5440	77
1000	AXR450MP6	450161	995	96.9	97.0	0.88	0.86	984	5.9	277	9601	0.8	2.0	55.2	5680	77
1100	AXR500ML6	500164	992	96.8	96.8	0.87	0.84	1096	5.9	359	10589	0.8	2.3	51.1	6460	77
1250	AXR500MP6	500163	993	96.9	96.9	0.86	0.83	1251	6.1	432	12026	0.9	2.4	58.3	6920	77
1400	AXR500MR6	500162	994	97.0	97.0	0.84	0.80	1438	6.1	563	13456	0.8	2.4	66.4	7450	77
1550	AXR500MR6	500161	996	97.2	97.2	0.86	0.83	1555	6.0	521	14866	0.6	2.2	87.4	7770	77

AXR 铸铁感应电动机
技术数据

—
IP55，IC411，绝缘等级 F，温度 B 级
690V,50Hz

输出功率 (kW)	电动机类型	产品 ID	转速 (r/min)	效率		功率因数		电流			转矩			转子转动惯量 (kgm²)	电动机重量 (kg)	声压级 LP (dB(A))
				满负荷 100%	3/4 负荷 75%	满负荷 100%	3/4 负荷 75%	I_N (A)	I_S / I_N (pu)	I_0 (A)	T_N (Nm)	T_S / T_N (pu)	T_{max} / T_N (pu)			
750r/min=8poles				**690V,50Hz**												
200	AXR400MC8	400189	741	94.8	94.7	0.80	0.75	220	5.6	101	2578	1.1	2.4	13.1	2730	74
250	AXR400MC8	400188	738	94.7	95.0	0.83	0.80	266	4.5	99	3236	0.8	1.9	13.1	2740	74
280	AXR400MC8	400187	740	95.0	95.0	0.79	0.73	313	5.4	150	3613	1.1	2.3	13.1	2740	74
315	AXR400ME8	400186	741	95.2	95.1	0.79	0.73	351	5.8	169	4060	1.2	2.5	15.7	2970	74
355	AXR400MG8	400185	741	95.3	95.2	0.79	0.73	395	5.9	192	4574	1.2	2.5	17.1	3080	74
400	AXR400MH8	400184	741	95.4	95.3	0.79	0.73	445	6.0	217	5153	1.2	2.5	19.0	3250	74
450	AXR400MK8	400183	741	95.5	95.5	0.80	0.74	495	6.1	236	5796	1.3	2.5	21.9	3510	74
510	AXR400MM8	400182	742	95.6	95.5	0.77	0.71	579	6.1	299	6563	1.2	2.6	24.3	3730	74
570	AXR400MM8	400181	745	96.0	95.9	0.79	0.74	625	6.0	286	7310	1.1	2.2	30.2	3860	74
630	AXR450ML8	450183	743	96.0	95.9	0.81	0.76	679	5.8	299	8099	1.0	2.3	38.9	5090	76
740	AXR450MP8	450182	743	96.1	96.0	0.80	0.74	808	6.0	376	9507	1.1	2.4	44.8	5510	76
820	AXR450MP8	450181	745	96.5	96.4	0.81	0.77	873	5.8	363	10506	0.9	2.1	56.7	5730	76
900	AXR500MM8	500184	743	96.1	95.9	0.80	0.76	974	5.6	425	11560	0.9	2.2	54.2	6550	78
1000	AXR500MP8	500183	743	96.2	96.1	0.81	0.77	1071	5.5	449	12845	0.9	2.2	61.7	7000	78
1150	AXR500MR8	500182	744	96.4	96.3	0.81	0.77	1230	5.4	517	14764	0.8	2.2	69.9	7550	78
1250	AXR500MR8	500181	746	96.7	96.6	0.83	0.80	1306	5.2	478	16004	0.7	1.9	90.3	7850	78

AXR 铸铁感应电动机
技术数据

—
IP55，IC411，绝缘等级 F，温度 B 级
690V,50Hz

输出功率 (kW)	电动机类型	产品 ID	转速 (r/min)	效率		功率因数		电流			转矩			转子转动惯量 (kgm²)	电动机重量 (kg)	声压级 LP (dB(A))
				满负荷 100%	3/4 负荷 75%	满负荷 100%	3/4 负荷 75%	I_N (A)	I_S / I_N (pu)	I_0 (A)	T_N (Nm)	T_S / T_N (pu)	T_{max} / T_N (pu)			
600r/min=10poles				**690V,50Hz**												
160	AXR400MC10	4001108	591	93.7	93.7	0.74	0.68	194	4.2	99	2587	0.8	1.9	13.0	2740	74
200	AXR400MD10	4001107	591	93.8	93.8	0.73	0.67	245	4.2	129	3233	0.9	1.9	13.8	2800	74
224	AXR400ME10	4001106	591	94.0	93.9	0.72	0.66	275	4.4	147	3619	0.9	2.0	15.1	2920	74
250	AXR400MF10	4001105	592	94.1	93.9	0.71	0.64	314	4.6	179	4034	1.0	2.1	16.7	3060	74
280	AXR400MH10	4001104	592	94.3	94.1	0.72	0.66	345	4.6	189	4519	1.0	2.1	18.9	3250	74
315	AXR400MK10	4001103	592	94.4	94.3	0.73	0.66	385	4.6	208	5083	1.0	2.0	21.3	3470	74
355	AXR400MM10	4001102	592	94.5	94.4	0.73	0.66	433	4.7	234	5727	1.0	2.1	24.3	3730	74
400	AXR400MM10	4001101	595	95.1	95.0	0.74	0.69	475	4.4	232	6422	0.8	1.8	30.6	3870	74
450	AXR450MK10	4501104	593	95.6	95.6	0.75	0.69	527	4.5	263	7244	0.9	1.9	35.6	4860	75
530	AXR450MM10	4501103	593	95.7	95.8	0.75	0.70	614	4.5	297	8533	0.9	1.9	40.3	5190	75
580	AXR450MP10	4501102	594	95.8	95.7	0.73	0.67	690	4.9	367	9326	1.0	2.1	45.0	5500	75
640	AXR450MP10	4501101	596	96.2	96.1	0.75	0.70	742	4.7	363	10256	0.8	1.9	56.9	5720	75
710	AXR500MM10	5001105	594	95.9	95.9	0.76	0.70	820	4.7	399	11422	0.9	2.0	54.6	6520	75
800	AXR500MN10	5001104	593	96.0	96.0	0.76	0.71	915	4.6	432	12874	0.9	1.9	59.7	6820	75
870	AXR500MQ10	5001103	593	96.0	96.1	0.77	0.72	988	4.7	460	13999	0.9	1.9	66.8	7230	75
940	AXR500MR10	5001102	594	96.1	96.1	0.76	0.70	1081	4.9	529	15115	0.9	2.0	72.6	7570	75
1050	AXR500MR10	5001101	596	96.6	96.5	0.77	0.73	1176	4.8	532	16823	0.7	1.9	90.1	7830	75

AXR 铸铁感应电动机
技术数据

—
IP55，IC411，绝缘等级 F，温度 B 级
690V,50Hz

输出功率 (kW)	电动机类型	产品 ID	转速 (r/min)	效率		功率因数		电流			转矩			转子转动惯量 (kgm²)	电动机重量 (kg)	声压级 LP (dB(A))
				满负荷 100%	3/4 负荷 75%	满负荷 100%	3/4 负荷 75%	I_N (A)	I_S / I_N (pu)	I_0 (A)	T_N (Nm)	T_S / T_N (pu)	T_{max} / T_N (pu)			
500r/min=12poles				**690V,50Hz**												
140	AXR400MD12	4001128	491	92.8	92.6	0.68	0.61	185	4.0	109	2724	0.9	1.9	13.1	2730	74
160	AXR400MD12	4001127	491	92.9	92.8	0.68	0.61	212	4.0	126	3113	1.0	1.9	13.9	2810	74
180	AXR400ME12	4001126	491	93.1	93.0	0.68	0.61	237	4.0	139	3502	1.0	1.9	15.2	2920	74
200	AXR400MG12	4001125	491	93.3	93.1	0.68	0.61	265	4.1	158	3889	1.0	2.0	16.6	3050	74
224	AXR400MH12	4001124	492	93.5	93.2	0.67	0.59	300	4.3	185	4350	1.1	2.1	19.0	3260	74
250	AXR400MK12	4001123	492	93.6	93.3	0.68	0.61	330	4.3	198	4855	1.1	2.1	21.8	3500	74
280	AXR400MM12	4001122	492	93.7	93.4	0.67	0.60	373	4.4	229	5434	1.1	2.1	24.5	3740	74
320	AXR400MM12	4001121	495	94.5	94.2	0.69	0.62	412	4.3	240	6170	0.8	2.0	30.6	3870	74
355	AXR450MM12	4501123	493	94.3	94.0	0.69	0.62	458	4.4	270	6874	0.9	2.1	40.4	5130	74
410	AXR450MQ12	4501122	493	94.4	94.1	0.68	0.61	532	4.5	318	7934	1.0	2.2	47.0	5580	74
460	AXR450MQ12	4501121	495	95.0	94.7	0.71	0.65	574	4.2	310	8866	0.8	1.8	57.6	5770	74
500	AXR500ML12	5001125	494	95.0	94.8	0.70	0.64	630	3.9	342	9658	0.7	1.8	50.8	6370	74
560	AXR500MP12	5001124	495	94.9	94.6	0.70	0.63	710	4.2	396	10812	0.8	1.9	60.1	6870	74
630	AXR500MR12	5001123	494	95.0	94.7	0.71	0.65	784	4.2	422	12167	0.8	1.8	68.4	7360	74
670	AXR500MS12	5001122	495	95.0	94.6	0.68	0.61	863	4.5	505	12924	0.9	2.0	74.1	7690	74
750	AXR500MS12	5001121	497	95.6	95.2	0.69	0.63	948	4.3	528	14418	0.7	1.9	93.7	7980	74

AXR 铸铁感应电动机
技术数据

—
IP55，IC411，绝缘等级 F，温度 B 级
3000V,50Hz

输出功率 (kW)	电动机类型	产品 ID	转速 (r/min)	效率		功率因数		电流			转矩			转子转动惯量 (kgm²)	电动机重量 (kg)	声压级 LP (dB(A))
				满负荷 100%	3/4 负荷 75%	满负荷 100%	3/4 负荷 75%	I_N (A)	I_S I_N (pu)	I_0 (A)	T_N (Nm)	T_S T_N (pu)	T_{max} T_N (pu)			
3000r/min=2poles				3000V,50Hz												
125	AXR315MA2	310329	2972	94.7	94.4	0.91	0.90	28	5.7	6	402	0.7	2.4	1.7	1670	80
160	AXR315MA2	310328	2968	94.9	94.9	0.91	0.91	35	5.5	7	515	0.7	2.3	1.7	1670	80
200	AXR315MA2	310327	2965	95.1	95.2	0.91	0.91	44	5.2	8	644	0.7	2.1	1.7	1680	80
250	AXR315MB2	310326	2968	95.5	95.7	0.90	0.89	56	5.3	12	804	0.7	2.2	1.8	1710	80
280	AXR315MB2	310325	2969	95.7	95.9	0.90	0.89	62	5.6	14	901	0.7	2.3	2.0	1760	80
315	AXR315MC2	310324	2970	95.9	96.1	0.90	0.89	70	5.6	15	1013	0.7	2.3	2.2	1840	80
355	AXR315MD2	310323	2972	96.1	96.3	0.90	0.89	78	5.8	17	1141	0.7	2.3	2.4	1920	80
380	AXR315ME2	310322	2973	96.2	96.4	0.91	0.90	84	5.7	17	1221	0.7	2.3	2.7	2000	80
400	AXR315ME2	310321	2981	96.5	96.6	0.91	0.90	87	5.8	16	1281	0.7	2.2	3.7	2070	80
450	AXR355ME2	350324	2973	96.1	96.2	0.91	0.90	99	6.0	21	1445	0.8	2.3	4.0	2350	80
500	AXR355MF2	350323	2973	96.2	96.4	0.91	0.90	109	6.0	22	1606	0.8	2.4	4.3	2440	80
530	AXR355MG2	350322	2974	96.4	96.4	0.91	0.90	116	6.1	24	1702	0.8	2.4	4.6	2540	80
560	AXR355MG2	350321	2982	96.6	96.7	0.91	0.90	122	6.0	23	1793	0.7	2.2	6.1	2610	80
630	AXR400MF2	400325	2976	96.5	96.6	0.91	0.91	137	5.8	25	2022	0.8	2.3	7.5	3200	81
710	AXR400MH2	400324	2978	96.7	96.8	0.92	0.92	153	6.0	25	2277	0.8	2.3	8.4	3430	81
800	AXR400MK2	400323	2977	96.8	96.9	0.92	0.92	172	6.1	27	2566	0.9	2.3	9.4	3670	81
840	AXR400ML2	400322	2978	96.9	96.9	0.91	0.91	182	6.2	33	2693	0.8	2.3	9.8	3750	81
900	AXR400ML2	400321	2986	97.2	97.2	0.91	0.91	194	6.1	33	2878	0.7	2.2	12.6	3870	81
1000	AXR450MM2	450323	2980	96.9	96.9	0.92	0.91	216	6.1	37	3204	0.7	2.5	16.7	5300	81
1100	AXR450MN2	450322	2981	97.0	97.0	0.91	0.90	239	6.3	46	3524	0.7	2.5	18.1	5540	81
1130	AXR450MN2	450321	2986	97.2	97.1	0.90	0.90	246	6.1	45	3614	0.6	2.3	22.8	5700	81
1250	AXR500MN2	500323	2983	96.9	96.9	0.92	0.92	267	5.8	45	4001	0.6	2.2	25.3	6740	81
1500	AXR500MR2	500322	2984	97.1	97.1	0.92	0.92	320	6.0	53	4800	0.6	2.2	30.4	7470	81
1550	AXR500MR2	500321	2987	97.3	97.2	0.92	0.92	332	5.9	53	4955	0.6	2.1	39.2	7690	81

AXR 铸铁感应电动机
技术数据

—
IP55，IC411，绝缘等级 F，温度 B 级
3000V,50Hz

输出功率 (kW)	电动机类型	产品 ID	转速 (r/min)	效率		功率因数		电流			转矩			转子转动惯量 (kgm²)	电动机重量 (kg)	声压级 LP (dB(A))
				满负荷 100%	3/4 负荷 75%	满负荷 100%	3/4 负荷 75%	I_N (A)	I_S / I_N (pu)	I_0 (A)	T_N (Nm)	T_S / T_N (pu)	T_{max} / T_N (pu)			
1500r/min=4poles				**3000V,50Hz**												
125	AXR315MA4	310349	1481	94.5	94.4	0.85	0.82	30	5.3	11	806	0.9	2.2	2.8	1650	76
160	AXR315MA4	310348	1482	94.9	94.8	0.83	0.79	39	5.7	15	1031	1.0	2.3	2.8	1650	76
200	AXR315MA4	310347	1481	95.0	95.1	0.83	0.79	49	5.7	20	1290	1.0	2.3	2.8	1660	76
224	AXR315MB4	310346	1481	95.2	95.2	0.83	0.79	54	5.7	21	1445	1.0	2.3	3.0	1700	76
250	AXR315MB4	310345	1481	95.4	95.4	0.83	0.78	61	5.8	25	1611	1.1	2.3	3.2	1750	76
280	AXR315MC4	310344	1481	95.4	95.5	0.84	0.80	67	5.8	26	1805	1.1	2.3	3.6	1800	76
315	AXR315MD4	310343	1481	95.6	95.8	0.85	0.82	75	5.9	27	2031	1.1	2.3	4.0	1900	76
360	AXR315ME4	310342	1482	95.8	95.9	0.84	0.80	86	5.9	33	2319	1.1	2.3	4.5	2000	76
400	AXR315ME4	310341	1490	96.2	96.3	0.84	0.81	95	5.7	34	2564	0.9	2.0	5.7	2060	76
450	AXR355MF4	350343	1484	95.9	95.9	0.85	0.82	106	5.7	37	2895	1.0	2.2	6.4	2430	79
530	AXR355MH4	350342	1486	96.1	96.1	0.85	0.81	125	6.1	46	3407	1.1	2.3	7.4	2610	79
570	AXR355MH4	350341	1489	96.3	96.3	0.85	0.83	133	5.9	44	3654	1.0	2.1	9.4	2700	79
630	AXR400MG4	400344	1487	96.3	96.2	0.87	0.84	145	6.0	49	4045	0.9	2.3	11.9	3260	81
710	AXR400MJ4	400343	1487	96.4	96.4	0.88	0.85	162	5.9	50	4560	0.9	2.3	13.6	3490	81
800	AXR400MM4	400342	1487	96.5	96.5	0.88	0.86	181	5.9	54	5138	0.9	2.2	15.4	3760	81
900	AXR400MM4	400341	1492	96.8	96.8	0.88	0.87	203	6.0	53	5760	0.8	2.0	20.5	3910	81
1000	AXR450ML4	450343	1489	96.7	96.6	0.87	0.84	230	5.9	73	6412	0.8	2.2	26.8	5150	81
1120	AXR450MP4	450342	1490	96.8	96.7	0.86	0.83	260	5.9	88	7177	0.8	2.2	30.1	5500	81
1200	AXR450MP4	450341	1494	97.0	96.8	0.86	0.84	275	6.0	85	7672	0.7	2.1	38.5	5710	81
1250	AXR500MK4	500345	1490	96.9	96.8	0.88	0.85	284	5.9	88	8010	0.7	2.3	34.4	6340	81
1400	AXR500MN4	500344	1490	97.0	96.9	0.88	0.86	314	5.9	91	8972	0.7	2.3	39.1	6750	81
1500	AXR500MP4	500343	1491	97.0	97.0	0.88	0.85	340	5.9	103	9609	0.7	2.2	42.9	7070	81
1650	AXR500MR4	500342	1491	97.1	97.0	0.87	0.85	375	6.1	120	10565	0.7	2.3	47.3	7440	81
1750	AXR500MR4	500341	1495	97.2	97.1	0.88	0.86	393	6.2	114	11182	0.6	2.2	63.0	7730	81

AXR 铸铁感应电动机
技术数据

—
IP55，IC411，绝缘等级 F，温度 B 级
3000V,50Hz

输出功率 (kW)	电动机类型	产品 ID	转速 (r/min)	效率		功率因数		电流			转矩			转子转动惯量 (kgm²)	电动机重量 (kg)	声压级 LP (dB(A))
				满负荷 100%	3/4 负荷 75%	满负荷 100%	3/4 负荷 75%	I_N (A)	I_S I_N (pu)	I_0 (A)	T_N (Nm)	T_S T_N (pu)	T_{max} T_N (pu)			
1000r/min=6poles				3000V,50Hz												
125	AXR315MA6	310367	986	94.6	94.6	0.78	0.73	32	5.2	16	1210	1.0	2.3	2.7	1640	73
160	AXR315MB6	310366	986	94.8	94.9	0.78	0.72	42	5.2	21	1549	1.0	2.3	3.0	1690	73
200	AXR315MC6	310365	987	95.1	95.2	0.77	0.70	53	5.4	27	1935	1.1	2.3	3.4	1780	73
224	AXR315MD6	310364	987	95.3	95.4	0.77	0.71	59	5.5	30	2167	1.1	2.3	3.8	1870	73
250	AXR315ME6	310363	986	95.2	95.4	0.79	0.74	64	5.2	29	2421	1.0	2.2	4.1	1930	73
280	AXR315MF6	310362	987	95.4	95.6	0.78	0.72	72	5.5	35	2709	1.1	2.3	4.5	2020	73
315	AXR315MF6	310361	992	95.9	96.0	0.80	0.75	79	5.3	35	3034	0.8	2.0	6.0	2080	73
355	AXR355MG6	350363	987	95.3	95.4	0.80	0.75	89	5.3	40	3434	1.0	2.2	6.9	2500	74
380	AXR355MH6	350362	987	95.4	95.5	0.80	0.75	96	5.4	44	3675	1.0	2.2	7.4	2590	74
420	AXR355MH6	350361	991	95.8	95.9	0.81	0.78	14	5.0	40	4048	0.9	1.8	9.5	2670	74
450	AXR400MG6	420007	992	95.9	95.9	0.85	0.81	07	5.9	40	4333	0.9	2.2	17.7	3180	74
500	AXR400MJ6	420006	993	96.0	95.9	0.82	0.78	122	6.0	51	4809	0.8	2.3	20.2	3400	74
560	AXR400ML6	420009	993	96.1	96.0	0.83	0.79	135	6.1	54	5387	0.8	2.3	22.8	3630	74
630	AXR400MM6	420008	994	96.3	96.3	0.85	0.83	18	5.9	48	6050	0.9	1.9	30.4	3850	74
710	AXR450MJ6	450364	992	96.4	96.4	0.86	0.82	66	5.9	59	6834	0.8	2.3	32.7	4700	77
800	AXR450ML6	450363	992	96.5	96.6	0.87	0.85	183	5.9	58	7704	0.9	2.3	37.8	5050	77
950	AXR450MP6	450362	993	96.7	96.7	0.85	0.82	222	6.0	81	9138	0.8	2.3	43.7	5490	77
1000	AXR450MP6	450361	995	96.8	96.8	0.86	0.84	231	5.8	75	9599	0.8	2.1	55.9	5730	77
1120	AXR500MM6	500364	993	96.8	96.8	0.83	0.79	28	5.9	108	10766	0.8	2.4	51.4	6500	77
1250	AXR500MP6	500363	994	96.9	96.9	0.83	0.78	300	6.0	125	12012	0.8	2.4	58.4	6910	77
1450	AXR500MS6	500362	994	97.0	97.0	0.83	0.79	345	6.0	139	13933	0.8	2.4	69.7	7600	77
1570	AXR500MS6	500361	996	97.2	97.2	0.85	0.82	365	6.1	127	15053	0.7	2.2	92.7	7950	77

AXR 铸铁感应电动机
技术数据

—
IP55，IC411，绝缘等级 F，温度 B 级
3000V,50Hz

输出功率 (kW)	电动机类型	产品 ID	转速 (r/min)	效率		功率因数		电流			转矩			转子转动惯量 (kgm²)	电动机重量 (kg)	声压级 LP (dB(A))
				满负荷 100%	3/4 负荷 75%	满负荷 100%	3/4 负荷 75%	I_N (A)	I_S / I_N (pu)	I_0 (A)	T_N (Nm)	T_S / T_N (pu)	T_{max} / T_N (pu)			
750r/min=8poles				**3000V,50Hz**												
200	AXR400MC8	400389	740	94.4	94.5	0.81	0.77	50	5.0	21	2581	0.9	2.2	13.0	2720	74
224	AXR400MB8	400388	739	94.3	94.6	0.83	0.79	55	4.7	21	2896	0.8	2.0	13.1	2720	74
250	AXR400MC8	400387	740	94.5	94.6	0.80	0.75	64	5.2	29	3226	1.0	2.2	13.1	2720	74
280	AXR400MD8	400386	741	94.8	94.8	0.79	0.73	72	5.4	34	3610	1.0	2.3	14.4	2840	74
315	AXR400MF8	400385	741	95.0	94.9	0.79	0.73	81	5.7	40	4058	1.1	2.5	16.5	3030	74
355	AXR400MH8	400384	741	95.0	95.1	0.81	0.76	89	5.4	39	4577	1.0	2.3	19.0	3230	74
400	AXR400MK8	400383	742	95.2	95.1	0.78	0.72	104	5.9	52	5148	1.1	2.6	21.6	3470	74
450	AXR400MM8	400382	742	95.3	95.2	0.78	0.72	116	5.8	58	5791	1.1	2.5	24.2	3700	74
500	AXR400MM8	400381	745	95.8	95.7	0.80	0.75	125	5.8	56	6412	1.0	2.2	30.2	3830	74
560	AXR450MK8	450384	742	95.9	95.9	0.83	0.79	136	5.0	52	7204	0.8	2.0	34.9	4810	76
630	AXR450MM8	450383	742	96.0	96.1	0.83	0.80	152	5.0	56	8104	0.8	2.0	39.5	5130	76
710	AXR450MQ8	450382	744	96.1	96.0	0.81	0.76	176	5.8	77	9117	1.0	2.3	44.9	5500	76
780	AXR450MQ8	450381	745	96.4	96.3	0.83	0.79	187	5.7	73	9991	0.8	2.2	57.8	5730	76
900	AXR500MN8	500384	744	96.2	96.1	0.82	0.77	220	5.7	92	11557	1.0	2.3	55.2	6570	78
1000	AXR500MQ8	500383	743	96.3	96.2	0.83	0.79	240	5.6	94	12845	0.9	2.2	63.3	7040	78
1170	AXR500MS8	500382	744	96.4	96.3	0.80	0.75	292	5.9	133	15009	1.0	2.4	73.5	7670	78
1280	AXR500MS8	500381	746	96.7	96.5	0.83	0.78	308	6.1	126	16384	0.8	2.3	93.8	7970	78

AXR 铸铁感应电动机
技术数据

—
IP55，IC411，绝缘等级 F，温度 B 级
3000V,50Hz

输出功率 (kW)	电动机类型	产品 ID	转速 (r/min)	效率		功率因数		电流			转矩			转子转动惯量 (kgm²)	电动机重量 (kg)	声压级 LP (dB(A))
				满负荷 100%	3/4 负荷 75%	满负荷 100%	3/4 负荷 75%	I_N (A)	I_S I_N (pu)	I_0 (A)	T_N (Nm)	T_S T_N (pu)	T_{max} T_N (pu)			
600r/min=10poles				**3000V,50Hz**												
160	AXR400MD10	4003107	591	93.2	92.9	0.71	0.64	47	4.8	27	2584	1.1	2.2	13.2	2710	74
200	AXR400ME10	4003106	591	93.5	93.3	0.71	0.65	58	4.8	33	3230	1.1	2.2	15.4	2910	74
224	AXR400MF10	4003105	591	93.7	93.4	0.71	0.64	65	4.8	37	3617	1.1	2.2	16.7	3020	74
250	AXR400MG10	4003104	592	93.8	93.6	0.71	0.64	72	4.9	41	4035	1.1	2.2	18.7	3190	74
280	AXR400MK10	4003103	592	94.0	93.7	0.71	0.64	81	5.1	47	4517	1.2	2.3	21.1	3400	74
330	AXR400MM10	4003102	592	94.2	93.9	0.72	0.65	94	5.1	54	5324	1.2	2.3	24.7	3710	74
370	AXR400MM10	4003101	595	94.8	94.5	0.73	0.67	103	4.8	54	5940	0.9	1.9	30.3	3840	74
400	AXR450MH10	4503105	593	95.3	95.4	0.75	0.69	108	4.5	54	6440	0.9	1.9	32.1	4560	75
450	AXR450MK10	4503104	593	95.4	95.5	0.75	0.70	121	4.5	60	7244	0.9	1.9	36.0	4830	75
500	AXR450MM10	4503103	594	95.6	95.6	0.75	0.69	134	4.7	68	8045	0.9	2.0	40.7	5160	75
560	AXR450MP10	4503102	594	95.6	95.5	0.73	0.66	154	5.0	84	9001	1.0	2.1	45.4	5470	75
610	AXR450MP10	4503101	596	96.0	95.9	0.75	0.69	164	4.8	83	9772	0.8	2.0	57.4	5680	75
710	AXR500MM10	5003104	594	95.8	95.8	0.76	0.71	187	4.7	89	11423	0.9	1.9	55.8	6520	75
800	AXR500MQ10	5003103	594	95.9	95.9	0.76	0.71	210	4.8	101	12866	0.9	2.0	64.9	7030	75
930	AXR500MS10	5003102	594	96.0	96.0	0.76	0.71	245	5.0	119	14951	0.9	2.0	76.4	7700	75
1030	AXR500MS10	5003101	596	96.4	96.4	0.77	0.73	267	4.6	116	16501	0.8	1.7	94.8	7970	75
500r/min=12poles				**3000V,50Hz**												
140	AXR400MD12	4003127	492	92.5	92.1	0.65	0.57	45	4.3	29	2717	1.1	2.2	13.6	2760	74
160	AXR400ME12	4003126	492	92.7	92.4	0.66	0.59	50	4.2	31	3107	1.0	2.1	15.0	2880	74
180	AXR400MF12	4003125	492	92.9	92.7	0.67	0.60	55	4.2	34	3496	1.0	2.1	16.6	3020	74
200	AXR400MH12	4003124	492	93.1	92.9	0.68	0.60	61	4.3	37	3883	1.0	2.1	18.8	3210	74
224	AXR400MK12	4003123	492	93.3	93.0	0.68	0.60	68	4.4	41	4347	1.1	2.1	21.5	3440	74
260	AXR400MM12	4003122	492	93.4	93.1	0.67	0.60	80	4.5	49	5043	1.1	2.2	24.5	3700	74
300	AXR400MM12	4003121	495	94.3	94.0	0.69	0.62	89	4.4	51	5783	0.8	2.0	30.6	3840	74
315	AXR450ML12	4503124	493	94.1	93.8	0.70	0.63	92	4.3	53	6102	0.9	2.1	38.2	4950	74
355	AXR450MN12	4503123	493	94.2	94.0	0.71	0.65	101	4.2	55	6882	0.8	2.0	42.6	5250	74
390	AXR450MQ12	4503122	493	94.3	94.1	0.72	0.66	111	4.2	59	7561	0.8	1.9	47.0	5550	74
430	AXR450MQ12	4503121	496	94.8	94.4	0.70	0.64	124	4.4	69	8285	0.9	1.9	57.6	5710	74
450	AXR500MK12	5003126	494	94.6	94.5	0.72	0.67	127	3.8	65	8703	0.7	1.7	48.1	6110	74
500	AXR500MM12	5003125	494	94.7	94.4	0.71	0.65	144	4.1	78	9658	0.8	1.8	55.7	6540	74
560	AXR500MP12	5003124	494	94.8	94.6	0.72	0.67	157	3.9	79	10825	0.7	1.7	62.0	6910	74
620	AXR500MR12	5003123	494	94.9	94.6	0.72	0.67	174	4.1	89	11977	0.7	1.8	72.2	7490	74
660	AXR500MS12	5003122	494	94.9	94.6	0.72	0.66	186	4.1	97	12747	0.8	1.8	76.6	7750	74
740	AXR500MS12	5003121	497	95.4	95.1	0.70	0.64	·213	4.2	116	14226	0.7	1.9	96.9	8060	74

AXR 铸铁感应电动机
技术数据

—
IP55，IC411，绝缘等级 F，温度 B 级
6000V,50Hz

输出功率 (kW)	电动机类型	产品 ID	转速 (r/min)	效率		功率因数		电流			转矩			转子转动惯量 (kgm²)	电动机重量 (kg)	声压级 LP (dB(A))
				满负荷 100%	3/4 负荷 75%	满负荷 100%	3/4 负荷 75%	I_N (A)	I_S / I_N (pu)	I_0 (A)	T_N (Nm)	T_S / T_N (pu)	T_{max} / T_N (pu)			
3000r/min=2poles				**6000V,50Hz**												
160	AXR315MB2	310629	2974	94.7	94.4	0.86	0.82	19	6.5	6	514	0.9	2.9	2.1	1720	80
180	AXR315MB2	310628	2970	94.7	94.6	0.87	0.84	21	6.0	6	579	0.9	2.6	2.1	1720	80
200	AXR315MB2	310627	2968	94.8	94.8	0.88	0.86	23	5.8	6	643	0.8	2.4	2.1	1720	80
224	AXR315MB2	310626	2971	95.0	95.1	0.89	0.87	25	5.8	7	720	0.8	2.3	2.0	1720	80
250	AXR315MC2	310625	2968	95.3	95.4	0.89	0.87	28	5.8	7	804	0.9	2.3	2.2	1770	80
280	AXR315MC2	310624	2969	95.5	95.6	0.89	0.88	31	5.7	7	900	0.8	2.2	2.3	1800	80
315	AXR315MD2	310623	2971	95.7	95.9	0.89	0.88	35	6.0	8	1012	0.9	2.3	2.5	1890	80
355	AXR315ME2	310622	2975	96.0	96.2	0.90	0.88	39	6.0	9	1139	0.7	2.3	2.6	1950	80
370	AXR315ME2	310621	2983	96.2	96.4	0.90	0.89	41	5.9	9	1185	0.7	2.2	3.6	2010	80
400	AXR355ME2	350624	2970	95.7	95.9	0.91	0.90	44	5.9	9	1286	0.9	2.3	4.0	2290	80
450	AXR355MF2	350623	2971	95.9	96.0	0.90	0.89	50	6.0	11	1446	0.9	2.3	4.5	2420	80
500	AXR355MG2	350622	2974	96.1	96.2	0.90	0.89	55	6.0	12	1606	0.8	2.3	4.7	2510	80
530	AXR355MG2	350621	2983	96.5	96.5	0.91	0.90	58	6.1	12	1696	0.7	2.2	6.1	2590	80
560	AXR400MF2	400625	2975	96.3	96.4	0.91	0.91	61	5.8	10	1797	0.8	2.2	7.5	3170	81
630	AXR400MG2	400624	2977	96.5	96.6	0.92	0.92	68	5.9	11	2021	0.8	2.3	7.9	3280	81
700	AXR400MJ2	400623	2979	96.6	96.7	0.92	0.91	76	6.0	13	2244	0.8	2.3	8.9	3500	81
770	AXR400ML2	400622	2978	96.7	96.8	0.92	0.92	83	6.1	13	2469	0.9	2.3	9.6	3680	81
800	AXR400ML2	400621	2984	96.9	97.0	0.92	0.93	85	6.0	13	2560	0.7	2.2	12.7	3810	81
900	AXR450MK2	450624	2980	96.7	96.8	0.91	0.91	98	5.9	18	2884	0.6	2.4	15.6	5030	81
1000	AXR450MM2	450623	2980	96.8	96.9	0.90	0.90	110	5.9	20	3204	0.6	2.4	17.5	5330	81
1050	AXR450MN2	450622	2982	96.9	96.9	0.90	0.89	115	6.5	23	3362	0.7	2.6	18.1	5460	81
1100	AXR450MN2	450621	2986	97.1	97.1	0.90	0.90	120	6.3	23	3517	0.6	2.4	22.6	5610	81
1250	AXR500MP2	500623	2984	96.9	96.8	0.92	0.92	134	5.9	23	4000	0.6	2.3	26.9	6880	81
1450	AXR500MR2	500622	2985	97.1	97.0	0.92	0.92	155	6.1	27	4639	0.6	2.3	30.1	7370	81
1500	AXR500MR2	500621	2988	97.2	97.1	0.92	0.92	161	6.0	27	4795	0.6	2.1	38.8	7580	81

AXR 铸铁感应电动机
技术数据

—
IP55，IC411，绝缘等级 F，温度 B 级
6000V,50Hz

输出功率 (kW)	电动机类型	产品 ID	转速 (r/min)	效率		功率因数		电流			转矩			转子转动惯量 (kgm²)	电动机重量 (kg)	声压级 LP (dB(A))
				满负荷 100%	3/4 负荷 75%	满负荷 100%	3/4 负荷 75%	I_N (A)	I_S / I_N (pu)	I_0 (A)	T_N (Nm)	T_S / T_N (pu)	T_{max} / T_N (pu)			
1500r/min=4poles				**6000V,50Hz**												
160	AXR315MB4	310648	1483	94.3	94.0	0.77	0.70	21	6.0	11	1030	1.0	2.6	3.1	1680	76
200	AXR315MB4	310647	1484	94.7	94.6	0.81	0.76	25	6.0	11	1287	1.1	2.4	3.0	1670	76
224	AXR315MC4	310646	1483	95.0	95.0	0.82	0.78	28	5.9	12	1443	1.1	2.3	3.3	1730	76
250	AXR315MC4	310645	1484	95.2	95.2	0.82	0.77	31	5.9	13	1609	1.1	2.3	3.4	1770	76
280	AXR315MD4	310644	1483	95.3	95.4	0.84	0.80	34	5.9	13	1803	1.2	2.3	3.7	1820	76
315	AXR315ME4	310643	1484	95.6	95.6	0.82	0.77	39	5.9	16	2026	1.1	2.3	4.1	1910	76
340	AXR315ME4	310642	1486	95.8	95.8	0.81	0.76	42	6.1	19	2185	1.0	2.4	4.2	1950	76
370	AXR315ME4	310641	1490	96.0	96.0	0.83	0.79	45	6.1	18	2371	0.9	2.3	5.6	2020	76
400	AXR355MF4	350645	1485	95.6	95.6	0.85	0.82	47	6.0	17	2572	1.1	2.3	6.2	2360	79
450	AXR355MG4	350644	1486	95.8	95.8	0.84	0.80	54	6.0	20	2892	1.0	2.3	6.9	2490	79
480	AXR355MH4	350643	1486	95.8	95.8	0.83	0.79	58	6.2	24	3084	1.1	2.4	7.3	2560	79
530	AXR355MH4	350641	1490	96.1	96.0	0.84	0.81	63	6.0	23	3396	1.0	2.1	9.2	2640	79
560	AXR400MF4	400646	1487	96.0	96.0	0.88	0.87	63	5.8	18	3597	0.8	2.2	11.0	3090	81
630	AXR400MH4	400645	1488	96.2	96.2	0.88	0.85	72	6.0	22	4043	0.8	2.2	12.3	3280	81
710	AXR400MK4	400644	1488	96.4	96.4	0.88	0.86	81	5.9	24	4557	0.8	2.2	13.7	3490	81
780	AXR400ML4	400643	1489	96.5	96.5	0.87	0.85	89	5.9	27	5004	0.8	2.2	15.0	3680	81
850	AXR400ML4	400641	1493	96.7	96.7	0.88	0.86	97	5.9	28	5438	0.7	2.0	20.1	3840	81
900	AXR450MK4	450644	1489	96.6	96.5	0.87	0.85	103	5.9	31	5771	0.8	2.2	24.2	4880	81
1000	AXR450MM4	450643	1490	96.6	96.5	0.85	0.82	117	5.9	41	6407	0.8	2.2	27.9	5210	81
1080	AXR450MN4	450642	1490	96.6	96.5	0.85	0.82	127	5.8	44	6922	0.8	2.1	29.9	5410	81
1170	AXR450MN4	450641	1494	96.9	96.7	0.86	0.83	135	6.0	44	7479	0.7	2.1	37.7	5600	81
1250	AXR500ML4	500644	1490	96.8	96.8	0.88	0.85	142	5.9	44	8010	0.7	2.3	34.8	6340	81
1400	AXR500MN4	500643	1491	96.9	96.9	0.88	0.85	159	6.1	50	8968	0.7	2.3	40.7	6810	81
1600	AXR500MR4	500642	1492	97.0	97.0	0.87	0.84	183	6.3	62	10243	0.7	2.4	47.0	7350	81
1700	AXR500MR4	500641	1495	97.2	97.0	0.88	0.85	192	6.3	59	10861	0.6	2.3	62.4	7640	81

AXR 铸铁感应电动机
技术数据

—
IP55，IC411，绝缘等级 F，温度 B 级
6000V,50Hz

输出功率 (kW)	电动机类型	产品 ID	转速 (r/min)	效率		功率因数		电流			转矩			转子转动惯量 (kgm²)	电动机重量 (kg)	声压级 LP (dB(A))
				满负荷 100%	3/4 负荷 75%	满负荷 100%	3/4 负荷 75%	I_N (A)	I_S / I_N (pu)	I_0 (A)	T_N (Nm)	T_S / T_N (pu)	T_{max} / T_N (pu)			
1000r/min=6poles				**6000V,50Hz**												
140	AXR315MD6	310666	989	94.4	94.0	0.72	0.63	20	6.2	12	1352	1.1	3.1	3.8	1820	73
160	AXR315MD6	310665	988	94.4	94.3	0.75	0.68	22	6.0	12	1547	1.1	2.8	3.8	1820	73
180	AXR315MD6	310664	987	94.5	94.5	0.76	0.69	24	6.0	13	1742	1.1	2.7	4.0	1860	73
200	AXR315ME6	310663	987	94.7	94.7	0.76	0.69	27	6.1	14	1936	1.2	2.8	4.2	1900	73
240	AXR315ME6	310662	988	95.0	95.1	0.77	0.71	32	5.7	16	2320	1.1	2.4	4.3	1940	73
265	AXR315ME6	310661	992	95.4	95.5	0.79	0.73	34	5.5	16	2550	0.9	2.2	5.7	2000	73
280	AXR355MF6	350664	988	94.9	94.9	0.80	0.74	36	5.5	17	2707	1.0	2.3	6.3	2340	74
315	AXR355MH6	350663	989	95.1	95.1	0.79	0.73	40	5.7	19	3043	1.1	2.4	7.0	2490	74
350	AXR355MH6	350662	989	95.2	95.2	0.79	0.73	45	5.8	22	3381	1.1	2.4	7.3	2550	74
380	AXR355MH6	350661	992	95.5	95.5	0.80	0.76	48	5.4	20	3659	1.0	2.0	9.4	2630	74
400	AXR400MG6	420019	991	95.6	95.4	0.79	0.74	51	5.9	24	3855	1.0	2.4	11.6	3120	74
450	AXR400MH6	420018	990	95.7	95.6	0.82	0.77	55	5.9	24	4339	1.0	2.4	13.0	3310	74
500	AXR400MK6	420016	990	95.8	95.7	0.82	0.78	61	5.9	26	4821	1.0	2.3	14.4	3500	74
540	AXR400MM6	420015	991	95.9	95.7	0.82	0.77	66	6.1	28	5205	1.0	2.4	15.9	3710	74
600	AXR400MM6	420108	995	96.2	95.8	0.77	0.70	78	6.3	40	5757	0.8	2.5	20.1	3840	74
630	AXR450MH6	450665	992	96.2	96.2	0.85	0.82	74	6.0	27	6064	0.8	2.3	30.2	4480	77
710	AXR450MK6	450664	992	96.3	96.3	0.86	0.82	83	6.0	30	6832	0.8	2.3	34.7	4800	77
800	AXR450MM6	450663	993	96.5	96.4	0.85	0.81	94	6.0	35	7694	0.8	2.4	39.5	5150	77
880	AXR450MP6	450662	993	96.5	96.5	0.85	0.82	103	6.1	38	8463	0.8	2.4	43.3	5390	77
950	AXR450MP6	450661	995	96.7	96.6	0.87	0.84	109	6.1	35	9119	0.9	2.1	55.6	5630	77
1000	AXR500ML6	500665	993	96.6	96.5	0.84	0.80	119	6.0	46	9617	0.8	2.4	51.8	6370	77
1120	AXR500MN6	500664	993	96.7	96.6	0.85	0.81	132	6.0	49	10772	0.8	2.3	58.0	6740	77
1250	AXR500MQ6	500663	993	96.7	96.7	0.85	0.81	147	6.0	55	12021	0.8	2.3	64.2	7100	77
1350	AXR500MS6	500662	993	96.8	96.8	0.84	0.80	160	6.0	62	12977	0.8	2.4	71.7	7560	77
1500	AXR500MS6	500661	996	97.1	97.1	0.84	0.81	176	6.0	64	14379	0.7	2.2	91.9	7870	77

AXR 铸铁感应电动机
技术数据

—
IP55，IC411，绝缘等级 F，温度 B 级
6000V,50Hz

输出功率 (kW)	电动机类型	产品 ID	转速 (r/min)	效率		功率因数		电流			转矩			转子转动惯量 (kgm²)	电动机重量 (kg)	声压级 LP (dB(A))
				满负荷 100%	3/4 负荷 75%	满负荷 100%	3/4 负荷 75%	I_N (A)	I_S/I_N (pu)	I_0 (A)	T_N (Nm)	T_S/T_N (pu)	T_{max}/T_N (pu)			
750r/min=8poles				**6000V,50Hz**												
180	AXR400MD8	400689	740	94.0	93.9	0.76	0.71	24	4.3	12	2323	0.8	1.9	9.7	2800	74
200	AXR400ME8	400688	740	94.1	94.1	0.76	0.71	27	4.3	13	2582	0.8	1.9	10.0	2850	74
224	AXR400ME8	400687	739	94.2	94.2	0.77	0.72	30	4.2	14	2893	0.7	1.8	10.5	2920	74
250	AXR400MF8	400686	739	94.3	94.4	0.77	0.72	33	4.1	15	3230	0.7	1.8	11.0	2990	74
280	AXR400MH8	400685	740	94.6	94.6	0.77	0.72	37	4.3	17	3615	0.8	1.8	12.8	3220	74
315	AXR400MJ8	400684	740	94.7	94.7	0.77	0.72	42	4.3	19	4067	0.8	1.8	13.6	3340	74
355	AXR400MK8	400683	740	94.8	94.8	0.77	0.72	47	4.3	21	4584	0.8	1.8	14.7	3480	74
390	AXR400ML8	400682	740	94.9	94.9	0.77	0.72	52	4.4	24	5033	0.8	1.9	15.9	3640	74
450	AXR400ML8	400681	743	95.5	95.5	0.79	0.75	57	4.5	24	5782	0.7	1.9	19.9	3760	74
500	AXR450MJ8	450684	743	95.6	95.5	0.81	0.76	62	5.6	28	6428	1.0	2.3	33.7	4650	76
560	AXR450ML8	450683	743	95.7	95.6	0.81	0.76	70	5.7	31	7197	1.0	2.4	37.5	4920	76
650	AXR450MQ8	450682	744	95.8	95.7	0.80	0.74	82	5.9	38	8348	1.0	2.4	45.5	5450	76
750	AXR450MQ8	450681	746	96.2	95.9	0.79	0.73	95	6.2	47	9599	0.8	2.5	57.2	5690	76
800	AXR500ML8	500685	744	96.0	95.9	0.82	0.77	98	5.7	42	10269	0.9	2.3	51.5	6310	78
900	AXR500MP8	500684	744	96.1	95.9	0.80	0.74	113	5.9	53	11545	0.9	2.4	59.3	6750	78
1000	AXR500MR8	500683	744	96.2	96.0	0.80	0.75	124	5.8	56	12828	0.9	2.4	67.4	7220	78
1100	AXR500MS8	500682	745	96.2	96.1	0.79	0.73	139	5.9	67	14105	0.9	2.4	73.4	7580	78
1200	AXR500MS8	500681	746	96.5	96.3	0.81	0.77	147	5.9	63	15355	0.7	2.3	93.1	7880	78

AXR 铸铁感应电动机
技术数据

—
IP55，IC411，绝缘等级 F，温度 B 级
6000V,50Hz

输出功率 (kW)	电动机类型	产品 ID	转速 (r/min)	效率		功率因数		电流			转矩			转子转动惯量 (kgm²)	电动机重量 (kg)	声压级 LP (dB(A))
				满负荷 100%	3/4 负荷 75%	满负荷 100%	3/4 负荷 75%	I_N (A)	I_S / I_N (pu)	I_0 (A)	T_N (Nm)	T_S / T_N (pu)	T_{max} / T_N (pu)			
600r/min=10poles				**6000V,50Hz**												
160	AXR400MF10	4006106	591	92.9	92.4	0.66	0.59	25	4.1	16	2583	0.8	2.1	10.6	2940	74
200	AXR400MF10	4006105	590	93.1	92.9	0.69	0.62	30	3.8	17	3236	0.8	1.9	11.6	3080	74
224	AXR400MH10	4006104	590	93.3	93.2	0.70	0.63	33	3.8	18	3624	0.8	1.8	13.0	3270	74
250	AXR400MJ10	4006103	591	93.5	93.3	0.69	0.62	37	3.9	21	4041	0.8	1.9	14.4	3460	74
280	AXR400MM10	4006102	591	93.7	93.3	0.67	0.60	43	4.1	26	4521	0.8	2.1	15.9	3670	74
315	AXR400MM10	4006101	595	94.2	93.6	0.66	0.58	49	4.3	31	5054	0.8	2.0	20.2	3790	74
315	AXR450MF10	4506107	593	94.7	94.9	0.76	0.71	42	4.3	20	5075	0.8	1.9	28.7	4260	75
355	AXR450MH10	4506106	593	94.9	95.1	0.77	0.72	47	4.2	21	5721	0.8	1.8	31.3	4450	75
400	AXR450MJ10	4506105	593	95.0	95.2	0.77	0.73	52	4.2	23	6447	0.8	1.8	34.7	4680	75
450	AXR450MM10	4506104	592	95.1	95.4	0.78	0.74	58	4.1	25	7254	0.8	1.7	39.8	5040	75
500	AXR450MN10	4506103	593	95.3	95.4	0.77	0.72	66	4.5	30	8050	0.9	1.9	43.3	5270	75
530	AXR450MP10	4506102	594	95.4	95.3	0.72	0.65	74	5.2	42	8514	1.1	2.2	45.4	5420	75
580	AXR450MP10	4506101	596	95.8	95.7	0.74	0.68	79	5.0	42	9288	0.8	2.0	57.4	5630	75
630	AXR500ML10	5006105	594	95.5	95.5	0.76	0.71	83	4.7	40	10135	0.9	1.9	52.6	6270	75
710	AXR500MP10	5006104	594	95.7	95.6	0.76	0.70	95	5.0	48	11412	0.9	2.1	61.6	6780	75
800	AXR500MR10	5006103	594	95.8	95.7	0.76	0.71	106	5.0	52	12861	0.9	2.0	68.1	7140	75
870	AXR500MS10	5006102	594	95.8	95.8	0.76	0.70	115	5.1	57	13982	1.0	2.1	75.8	7580	75
970	AXR500MS10	5006101	596	96.3	96.2	0.78	0.73	125	4.9	55	15535	0.7	1.9	94.1	7850	75
500r/min=12poles				**6000V,50Hz**												
140	AXR400MF12	4006126	490	91.4	91.0	0.63	0.56	23	3.7	15	2730	0.9	2.0	11.8	3050	74
160	AXR400MH12	4006125	489	91.7	91.4	0.65	0.57	26	3.6	16	3122	0.8	1.9	13.3	3240	74
180	AXR400MK12	4006124	494	92.3	91.6	0.63	0.54	30	4.9	21	3482	1.3	2.6	21.5	3390	74
200	AXR400ML12	4006123	494	92.5	91.9	0.64	0.55	33	4.9	22	3870	1.3	2.5	23.1	3530	74
224	AXR400MM12	4006122	493	92.6	92.0	0.63	0.55	37	4.9	25	4334	1.3	2.5	24.2	3630	74
250	AXR400MM12	4006121	496	93.3	92.8	0.66	0.59	39	4.6	24	4817	1.0	2.0	30.1	3760	74
280	AXR450MK12	4506124	493	93.7	93.4	0.70	0.63	41	4.3	24	5423	0.9	2.1	36.0	4740	74
315	AXR450ML12	4506123	493	93.8	93.7	0.72	0.65	45	4.2	24	6106	0.8	2.0	39.9	5010	74
355	AXR450MP12	4506122	493	94.0	93.7	0.70	0.63	52	4.5	30	6871	0.9	2.1	46.5	5460	74
400	AXR450MP12	4506121	495	94.5	94.3	0.72	0.66	57	4.1	29	7712	0.8	1.8	57.1	5650	74
450	AXR500ML12	5006125	494	94.5	94.1	0.70	0.64	65	4.1	36	8690	0.7	1.8	52.5	6320	74
500	AXR500MN12	5006124	494	94.6	94.3	0.71	0.65	72	4.0	38	9656	0.7	1.8	59.4	6720	74
560	AXR500MR12	5006123	495	94.7	94.4	0.71	0.65	80	4.1	43	10813	0.7	1.8	67.0	7170	74
610	AXR500MS12	5006122	495	94.7	94.3	0.70	0.63	89	4.3	50	11768	0.8	1.9	75.3	7640	74
680	AXR500MS12	5006121	497	95.2	94.9	0.71	0.65	97	4.2	52	13073	0.7	1.8	95.3	7930	74

AXR 铸铁感应电动机
技术数据

—
IP55，IC411，绝缘等级 F，温度 B 级
10000V,50Hz

输出功率 (kW)	电动机类型	产品 ID	转速 (r/min)	效率		功率因数		电流			转矩			转子转动惯量 (kgm²)	电动机重量 (kg)	声压级 LP (dB(A))
				满负荷 100%	3/4 负荷 75%	满负荷 100%	3/4 负荷 75%	I_N (A)	I_S I_N (pu)	I_0 (A)	T_N (Nm)	T_S T_N (pu)	T_{max} T_N (pu)			
3000r/min=2poles				**10000V,50Hz**												
355	AXR400ME2	401027	2974	95.4	95.3	0.89	0.87	24	6.4	6	1140	0.8	2.7	5.9	3070	81
400	AXR400ME2	401026	2973	95.5	95.5	0.90	0.88	27	6.2	6	1285	0.7	2.6	5.9	3070	81
450	AXR400MF2	401025	2973	95.7	95.8	0.90	0.89	30	6.1	6	1445	0.8	2.4	6.3	3180	81
500	AXR400MG2	401024	2971	95.8	95.9	0.91	0.90	33	6.1	6	1607	0.9	2.4	6.7	3300	81
560	AXR400MH2	401022	2973	96.0	96.1	0.91	0.90	37	6.1	7	1799	0.9	2.4	7.1	3420	81
600	AXR400MH2	401021	2983	96.3	96.5	0.91	0.91	39	6.0	7	1921	0.7	2.2	8.9	3500	81
630	AXR450MG2	451025	2977	96.1	96.1	0.91	0.90	42	5.6	8	2021	0.6	2.3	13.9	4600	81
710	AXR450MJ2	451024	2979	96.3	96.3	0.90	0.89	47	5.9	9	2276	0.6	2.4	14.7	4770	81
800	AXR450MK2	451023	2979	96.4	96.5	0.91	0.90	53	5.7	10	2564	0.6	2.3	15.8	5000	81
870	AXR450ML2	451022	2980	96.6	96.6	0.91	0.90	57	6.0	11	2787	0.6	2.4	16.3	5120	81
900	AXR450ML2	451021	2985	96.7	96.8	0.91	0.91	59	6.2	11	2879	0.6	2.3	20.6	5260	81
1000	AXR500ML2	501024	2984	96.5	96.4	0.92	0.92	65	5.9	12	3200	0.6	2.3	22.2	6230	81
1150	AXR500MN2	501023	2983	96.7	96.6	0.92	0.91	75	5.8	13	3682	0.6	2.1	26.0	6720	81
1280	AXR500MQ2	501022	2983	96.8	96.8	0.92	0.92	83	6.0	14	4097	0.6	2.2	29.1	7140	81
1320	AXR500MQ2	501021	2988	97.0	96.9	0.92	0.92	85	6.1	14	4219	0.6	2.1	36.7	7330	81
1500r/min=4poles				**10000V,50Hz**												
355	AXR400ME4	401046	1487	94.9	94.6	0.82	0.77	26	6.2	12	2280	0.8	2.7	8.3	2980	81
400	AXR400MF4	401045	1486	95.0	94.9	0.84	0.79	29	6.0	12	2571	0.8	2.6	8.8	3080	81
450	AXR400MG4	401044	1487	95.3	95.2	0.85	0.81	32	6.1	12	2890	0.8	2.5	9.2	3170	81
500	AXR400MH4	401043	1486	95.5	95.5	0.87	0.84	35	6.4	12	3213	0.9	2.5	10.0	3310	81
560	AXR400MJ4	401042	1487	95.7	95.6	0.86	0.82	40	6.0	15	3596	0.8	2.4	10.9	3470	81
600	AXR400MJ4	401041	1491	95.9	95.8	0.85	0.82	42	5.9	15	3842	0.7	2.2	13.5	3560	81
630	AXR450MG4	451045	1488	96.0	95.9	0.85	0.81	45	6.0	17	4042	0.8	2.4	15.2	4520	81
710	AXR450MJ4	451044	1489	96.2	96.1	0.85	0.81	50	6.0	19	4554	0.8	2.4	17.1	4820	81
800	AXR450ML4	451043	1488	96.3	96.3	0.86	0.83	56	5.9	19	5133	0.8	2.4	18.6	5060	81
850	AXR450MM4	451042	1489	96.4	96.4	0.85	0.82	60	6.0	22	5451	0.8	2.4	19.5	5200	81
960	AXR450MM4	451041	1493	96.6	96.5	0.84	0.81	68	6.1	25	6140	0.6	2.3	24.9	5360	81
1000	AXR500MJ4	501044	1490	96.5	96.4	0.86	0.83	69	6.0	24	6408	0.7	2.4	28.4	6120	81
1150	AXR500ML4	501043	1490	96.7	96.6	0.87	0.84	79	6.0	26	7370	0.8	2.3	32.3	6490	81
1300	AXR500MP4	501042	1491	96.9	96.8	0.87	0.84	89	6.1	29	8326	0.7	2.4	36.4	6930	81
1400	AXR500MP4	501041	1494	97.0	96.9	0.88	0.86	94	6.1	27	8947	0.6	2.2	49.4	7180	81

AXR 铸铁感应电动机
技术数据

—
IP55，IC411，绝缘等级 F，温度 B 级
10000V,50Hz

输出功率 (kW)	电动机类型	产品 ID	转速 (r/min)	效率		功率因数		电流			转矩			转子转动惯量 (kgm²)	电动机重量 (kg)	声压级 LP (dB(A))
				满负荷 100%	3/4 负荷 75%	满负荷 100%	3/4 负荷 75%	I_N (A)	I_S / I_N (pu)	I_0 (A)	T_N (Nm)	T_S / T_N (pu)	T_{max} / T_N (pu)			
1000r/min=6poles				**10000V,50Hz**												
250	AXR400MH6	401065	990	94.2	93.7	0.73	0.65	21	6.1	12	2411	1.0	3.0	10.2	3270	74
280	AXR400MH6	401064	990	94.4	93.9	0.75	0.67	23	6.3	13	2701	1.1	3.1	10.7	3340	74
315	AXR400MJ6	401063	989	94.5	94.1	0.76	0.68	25	6.2	14	3041	1.1	2.9	11.1	3420	74
355	AXR400MJ6	401062	991	94.8	94.5	0.75	0.67	29	6.0	16	3420	1.1	2.7	11.1	3450	74
400	AXR400MJ6	401061	993	95.1	94.9	0.78	0.72	31	5.8	15	3845	1.0	2.3	13.7	3540	74
450	AXR450MH6	451065	991	95.2	94.9	0.80	0.74	34	5.9	16	4337	0.9	2.5	20.6	4600	77
500	AXR450MJ6	451064	990	95.3	95.1	0.81	0.76	37	5.9	17	4821	1.0	2.5	21.9	4750	77
560	AXR450MK6	451063	992	95.6	95.5	0.81	0.77	42	5.6	18	5392	0.9	2.2	22.9	4920	77
630	AXR450MM6	451062	992	95.7	95.5	0.81	0.76	47	6.2	21	6066	1.1	2.4	25.7	5220	77
710	AXR450MM6	451061	995	96.1	96.0	0.81	0.77	52	5.9	23	6814	0.8	2.3	31.8	5370	77
800	AXR500MJ6	501064	993	96.2	96.3	0.84	0.80	57	5.8	22	7696	0.8	2.3	32.8	6040	77
950	AXR500MM6	501063	993	96.5	96.4	0.83	0.78	69	6.0	29	9133	0.8	2.4	38.4	6500	77
1080	AXR500MQ6	501062	993	96.6	96.6	0.84	0.80	77	6.0	30	10384	0.8	2.4	44.4	6980	77
1175	AXR500MQ6	501061	996	96.8	96.8	0.85	0.82	83	6.0	29	11270	0.7	2.2	59.2	7250	77
750r/min=8poles				**10000V,50Hz**												
400	AXR500MH8	501088	743	94.4	93.8	0.76	0.69	32	5.9	17	5143	1.1	2.7	30.8	5700	78
450	AXR500MH8	501087	743	94.5	94.0	0.75	0.69	36	5.9	20	5786	1.1	2.7	31.8	5780	78
500	AXR500MJ8	501086	742	94.7	94.2	0.76	0.70	40	5.8	21	6431	1.1	2.6	34.2	5960	78
560	AXR500MK8	501085	744	95.1	94.6	0.75	0.68	45	5.9	25	7185	1.1	2.5	34.9	6090	78
630	AXR500ML8	501084	744	95.2	94.8	0.76	0.69	50	5.9	27	8084	1.1	2.5	38.2	6340	78
710	AXR500MN8	501083	744	95.4	95.0	0.76	0.69	57	6.0	30	9108	1.0	2.5	41.8	6660	78
800	AXR500MQ8	501082	744	95.6	95.2	0.76	0.70	63	6.0	33	10262	1.0	2.5	46.4	7020	78
900	AXR500MQ8	501081	746	95.9	95.6	0.79	0.73	69	5.8	33	11518	0.7	2.3	59.1	7240	78

AXR 铸铁感应电动机
技术数据

—
IP55，IC411，绝缘等级 F，温度 B 级
4160V,60Hz

输出功率 (kW)	电动机类型	产品 ID	转速 (r/min)	效率		功率因数		电流			转矩			转子转动惯量 (kgm²)	电动机重量 (kg)	声压级 LP (dB(A))
				满负荷 100%	3/4 负荷 75%	满负荷 100%	3/4 负荷 75%	I_N (A)	I_S / I_N (pu)	I_0 (A)	T_N (Nm)	T_S / T_N (pu)	T_{max} / T_N (pu)			
3600r/min=2poles				**4160V,60Hz**												
160	AXR315MA2	320429	3570	94.2	93.7	0.91	0.90	26	5.9	6	428	0.7	2.4	1.8	1660	84
200	AXR315MA2	320428	3569	94.7	94.4	0.91	0.90	32	5.6	7	535	0.6	2.3	1.7	1660	84
250	AXR315MB2	320427	3571	95.1	94.9	0.90	0.89	40	5.7	10	669	0.6	2.3	1.8	1680	84
280	AXR315MB2	320426	3571	95.4	95.2	0.90	0.88	45	5.7	11	749	0.6	2.3	1.9	1710	84
315	AXR315MC2	320425	3571	95.6	95.5	0.90	0.89	51	5.7	12	842	0.6	2.3	2.0	1770	84
355	AXR315MC2	320424	3572	95.8	95.7	0.90	0.89	57	5.8	13	949	0.7	2.3	2.2	1830	84
375	AXR315MD2	320423	3572	95.8	95.8	0.91	0.90	60	5.9	13	1002	0.7	2.3	2.4	1870	84
425	AXR315ME2	320422	3574	96.0	96.0	0.90	0.89	68	5.8	15	1136	0.6	2.3	2.6	1970	84
445	AXR315ME2	320421	3582	96.3	96.3	0.91	0.91	70	6.0	14	1186	0.6	2.2	3.7	2040	84
450	AXR355ME2	360424	3570	95.8	95.8	0.91	0.91	71	5.7	14	1204	0.7	2.2	4.1	2340	84
500	AXR355MF2	360423	3572	95.9	95.9	0.92	0.91	78	5.9	15	1337	0.7	2.3	4.3	2390	84
570	AXR355MH2	360422	3574	96.2	96.2	0.92	0.91	89	6.0	17	1523	0.7	2.3	4.8	2540	84
600	AXR355MH2	360421	3582	96.4	96.4	0.92	0.92	94	6.1	17	1600	0.7	2.2	6.2	2620	84
630	AXR400MF2	410425	3575	96.1	96.1	0.92	0.91	99	6.1	17	1683	0.8	2.4	7.6	3100	85
710	AXR400MH2	410424	3576	96.4	96.3	0.91	0.91	111	6.0	20	1896	0.7	2.3	8.5	3310	85
800	AXR400MJ2	410423	3576	96.5	96.5	0.92	0.92	125	6.1	21	2136	0.7	2.3	9.2	3480	85
860	AXR400ML2	410422	3577	96.6	96.6	0.92	0.91	134	6.2	24	2296	0.7	2.3	9.7	3610	85
890	AXR400ML2	410421	3583	96.8	96.7	0.92	0.92	138	6.4	23	2372	0.8	2.3	12.6	3730	85
1000	AXR450MK2	460424	3580	96.5	96.4	0.91	0.91	156	6.1	28	2668	0.6	2.5	15.2	4960	85
1100	AXR450MM2	460423	3580	96.7	96.5	0.92	0.92	171	6.3	30	2934	0.7	2.5	17.2	5340	85
1170	AXR450MN2	460422	3582	96.7	96.5	0.90	0.90	185	6.3	37	3120	0.6	2.5	18.2	5500	85
1200	AXR450MN2	460421	3585	96.9	96.7	0.90	0.90	189	6.1	37	3196	0.6	2.3	22.7	5650	85
1320	AXR500MN2	510423	3582	96.5	96.3	0.92	0.92	205	5.9	36	3519	0.6	2.2	26.1	6720	85
1530	AXR500MR2	510422	3583	96.8	96.6	0.92	0.92	236	6.1	41	4078	0.6	2.3	31.1	7440	85
1600	AXR500MR2	510421	3587	96.9	96.7	0.93	0.93	246	6.2	41	4259	0.6	2.2	39.4	7640	85

AXR 铸铁感应电动机
技术数据

—
IP55，IC411，绝缘等级 F，温度 B 级
4160V,60Hz

输出功率 (kW)	电动机类型	产品 ID	转速 (r/min)	效率		功率因数		电流			转矩			转子转动惯量 (kgm²)	电动机重量 (kg)	声压级 LP (dB(A))
				满负荷 100%	3/4 负荷 75%	满负荷 100%	3/4 负荷 75%	I_N (A)	I_S / I_N (pu)	I_0 (A)	T_N (Nm)	T_S / T_N (pu)	T_{max} / T_N (pu)			
1800r/min=4poles				**4160V,60Hz**												
160	AXR315MA4	320448	1783	94.3	93.9	0.84	0.80	28	5.9	12	857	0.9	2.4	2.8	1640	81
200	AXR315MA4	320447	1781	94.6	94.4	0.84	0.80	35	5.7	14	1072	0.9	2.2	2.8	1640	81
250	AXR315MB4	320446	1782	95.0	94.8	0.81	0.76	45	5.7	20	1339	0.9	2.3	3.0	1680	81
280	AXR315MB4	320445	1783	95.2	95.0	0.81	0.76	50	5.8	23	1500	0.9	2.3	3.2	1730	81
315	AXR315MC4	320444	1783	95.5	95.3	0.82	0.78	56	5.9	24	1687	0.9	2.3	3.6	1820	81
355	AXR315MD4	320443	1783	95.7	95.5	0.82	0.78	63	6.1	27	1901	1.0	2.4	4.0	1910	81
415	AXR315ME4	320442	1784	95.8	95.7	0.81	0.76	75	6.0	34	2221	1.0	2.4	4.5	2000	81
460	AXR315ME4	320441	1791	96.2	96.0	0.82	0.77	81	6.0	36	2453	0.8	2.2	5.7	2060	81
500	AXR355MG4	360443	1785	95.9	95.8	0.85	0.82	85	5.9	32	2675	1.0	2.2	6.8	2470	81
560	AXR355MH4	360442	1785	96.1	96.0	0.85	0.82	95	5.9	34	2995	1.0	2.2	7.3	2570	81
610	AXR355MH4	360441	1791	96.2	96.0	0.83	0.79	106	5.9	42	3253	0.7	2.1	9.2	2660	81
630	AXR400MF4	410445	1788	96.1	95.9	0.87	0.84	105	5.9	35	3364	0.7	2.2	11.0	3080	83
710	AXR400MG4	410444	1788	96.3	96.2	0.88	0.86	116	5.9	36	3793	0.7	2.2	12.1	3260	83
800	AXR400MJ4	410443	1789	96.4	96.3	0.87	0.84	133	5.9	45	4270	0.7	2.2	13.4	3460	83
900	AXR400ML4	410442	1789	96.6	96.4	0.87	0.85	148	6.1	48	4804	0.7	2.2	15.0	3690	83
950	AXR400ML4	410441	1793	96.7	96.5	0.87	0.85	156	6.1	49	5059	0.7	2.1	20.0	3850	83
1000	AXR450MK4	460444	1789	96.5	96.3	0.87	0.85	165	5.9	53	5338	0.7	2.2	24.6	4900	83
1100	AXR450ML4	460443	1790	96.6	96.4	0.87	0.84	183	6.0	61	5870	0.7	2.2	26.8	5130	83
1200	AXR450MP4	460442	1790	96.7	96.6	0.87	0.85	197	5.9	62	6402	0.7	2.2	29.4	5420	83
1250	AXR450MP4	460441	1793	96.8	96.5	0.88	0.86	204	6.0	59	6657	0.7	2.1	38.5	5630	83
1400	AXR500ML4	510444	1789	96.8	96.6	0.89	0.87	225	5.8	63	7472	0.7	2.2	36.6	6510	84
1600	AXR500MP4	510443	1790	96.9	96.8	0.88	0.86	259	5.8	77	8535	0.6	2.2	42.1	6990	84
1700	AXR500MR4	510442	1791	97.0	96.8	0.88	0.86	275	5.9	82	9066	0.6	2.3	47.2	7430	84
1800	AXR500MR4	510441	1793	97.0	96.8	0.89	0.87	290	6.1	79	9584	`0.6	2.1	63.0	7710	84

AXR 铸铁感应电动机
技术数据

—
IP55，IC411，绝缘等级 F，温度 B 级
4160V,60Hz

输出功率 (kW)	电动机类型	产品 ID	转速 (r/min)	效率		功率因数		电流			转矩			转子转动惯量 (kgm²)	电动机重量 (kg)	声压级 LP (dB(A))
				满负荷 100%	3/4 负荷 75%	满负荷 100%	3/4 负荷 75%	I_N (A)	I_S / I_N (pu)	I_0 (A)	T_N (Nm)	T_S / T_N (pu)	T_{max} / T_N (pu)			
1200r/min=6poles				**4160V,60Hz**												
125	AXR315MA6	320469	1187	94.2	94.0	0.80	0.74	23	5.4	11	1006	0.9	2.4	2.7	1620	76
160	AXR315MA6	320468	1187	94.5	94.4	0.78	0.71	30	5.3	16	1288	0.9	2.3	2.7	1630	76
180	AXR315MB6	320467	1186	94.7	94.6	0.79	0.73	34	5.2	17	1449	0.9	2.2	2.9	1670	76
200	AXR315MB6	320466	1186	94.8	94.8	0.79	0.73	37	5.2	19	1610	0.9	2.2	3.1	1700	76
224	AXR315MC6	320465	1186	95.0	95.0	0.79	0.74	41	5.1	20	1804	0.9	2.2	3.4	1760	76
250	AXR315MD6	320464	1185	95.2	95.2	0.80	0.76	45	5.1	21	2014	0.9	2.1	3.8	1840	76
280	AXR315ME6	320463	1185	95.3	95.4	0.81	0.76	50	5.1	22	2256	0.9	2.1	4.1	1920	76
310	AXR315MF6	320462	1186	95.5	95.5	0.80	0.75	56	5.3	26	2496	1.0	2.2	4.4	1990	76
335	AXR315MF6	320461	1191	95.9	95.9	0.81	0.77	60	5.2	26	2685	0.7	2.0	5.9	2050	76
355	AXR355MG6	360463	1187	95.3	95.2	0.81	0.76	64	5.4	29	2855	0.9	2.2	6.7	2450	79
425	AXR355MH6	360462	1187	95.5	95.4	0.81	0.76	76	5.4	34	3418	0.9	2.2	7.4	2580	79
470	AXR355MH6	360461	1192	95.9	95.8	0.82	0.78	83	5.2	34	3766	0.7	2.0	9.5	2670	79
500	AXR400MG6	420010	1192	95.8	95.6	0.83	0.80	87	5.9	35	4006	0.8	2.2	16.7	3070	79
560	AXR400MH6	420014	1192	96.0	95.8	0.83	0.79	97	5.9	40	4485	0.7	2.2	19.4	3320	79
620	AXR400MK6	420106	1193	96.0	95.6	0.80	0.75	112	6.4	53	4961	0.8	2.4	21.7	3510	79
680	AXR400ML6	420107	1193	96.1	96.0	0.84	0.80	117	6.3	46	5445	0.8	2.3	23.3	3670	79
720	AXR400MM6	420105	1195	96.3	96.1	0.85	0.82	122	6.2	45	5754	0.7	2.1	30.3	3840	79
800	AXR450MJ6	460464	1192	96.3	96.1	0.85	0.81	136	5.9	52	6407	0.8	2.3	33.8	4740	82
900	AXR450ML6	460463	1193	96.4	96.2	0.85	0.81	153	5.9	60	7206	0.7	2.3	37.9	5030	82
1050	AXR450MP6	460462	1193	96.5	96.4	0.85	0.81	178	6.0	69	8406	0.8	2.4	43.6	5440	82
1120	AXR450MP6	460461	1195	96.7	96.5	0.85	0.83	188	5.9	66	8949	0.7	2.1	55.2	5660	82
1250	AXR500MM6	510464	1193	96.7	96.6	0.84	0.80	213	5.9	85	10003	0.7	2.4	53.5	6570	82
1400	AXR500MQ6	510463	1193	96.8	96.7	0.85	0.82	236	5.8	90	11204	0.7	2.4	62.5	7120	82
1550	AXR500MS6	510462	1194	96.9	96.7	0.85	0.81	263	6.0	104	12400	0.7	2.5	70.5	7560	82
1700	AXR500MS6	510461	1196	97.0	96.9	0.86	0.83	284	6.1	100	13574	0.7	2.2	93.1	7910	82

AXR 铸铁感应电动机
技术数据

—
IP55，IC411，绝缘等级 F，温度 B 级
4160V,60Hz

输出功率 (kW)	电动机类型	产品 ID	转速 (r/min)	效率		功率因数		电流			转矩			转子转动惯量 (kgm²)	电动机重量 (kg)	声压级 LP (dB(A))
				满负荷 100%	3/4 负荷 75%	满负荷 100%	3/4 负荷 75%	I_N (A)	I_S / I_N (pu)	I_0 (A)	T_N (Nm)	T_S / T_N (pu)	T_{max} / T_N (pu)			
900r/min=8poles				**4160V,60Hz**												
160	AXR400ME8	410490	890	94.1	93.8	0.82	0.77	29	5.2	13	1716	0.9	2.3	13.0	2700	77
200	AXR400ME8	410489	890	94.2	94.1	0.82	0.78	36	5.1	15	2146	0.8	2.2	13.0	2700	77
250	AXR400ME8	410488	889	94.4	94.4	0.82	0.78	45	4.9	19	2684	0.8	2.1	13.0	2700	77
280	AXR400ME8	410487	890	94.6	94.5	0.81	0.76	51	5.2	23	3004	0.9	2.2	13.6	2750	77
315	AXR400ME8	410486	891	94.8	94.6	0.80	0.75	58	5.5	28	3377	0.9	2.3	14.7	2840	77
355	AXR400MG8	410485	891	95.0	94.8	0.80	0.75	65	5.7	31	3805	1.0	2.4	16.5	3010	77
400	AXR400MJ8	410484	891	95.0	94.9	0.80	0.75	73	5.9	35	4285	1.0	2.5	19.5	3250	77
450	AXR400ML8	410483	891	95.2	95.1	0.81	0.76	81	5.7	37	4822	1.0	2.4	21.4	3410	77
510	AXR400MM8	410482	892	95.3	95.0	0.78	0.71	96	6.0	51	5457	1.0	2.6	24.2	3670	77
560	AXR400MM8	410481	895	95.7	95.4	0.80	0.74	102	6.0	49	5976	1.0	2.3	30.1	3800	77
630	AXR450MK8	460484	894	95.8	95.4	0.78	0.72	117	5.9	60	6733	0.9	2.5	35.7	4810	79
710	AXR450MM8	460483	894	95.9	95.6	0.79	0.74	130	5.9	64	7588	0.9	2.4	40.8	5170	79
780	AXR450MQ8	460482	894	95.9	95.6	0.78	0.72	145	6.0	75	8332	0.9	2.5	45.4	5490	79
870	AXR450MQ8	460481	896	96.3	95.9	0.81	0.76	155	6.1	72	9271	0.7	2.4	57.5	5710	79
900	AXR500ML8	501485	894	96.4	96.2	0.82	0.78	158	5.7	69	9614	0.8	2.3	50.3	6280	76
1000	AXR500MP8	501484	894	96.4	96.3	0.81	0.77	177	5.8	80	10678	0.8	2.4	58.7	6760	76
1120	AXR500MR8	501483	894	96.5	96.4	0.83	0.79	193	5.8	79	11963	0.8	2.3	67.4	7270	76
1200	AXR500MS8	501482	894	96.5	96.4	0.83	0.79	208	6.0	88	12814	0.8	2.4	73.6	7640	76
1300	AXR500MS8	501481	897	96.8	96.7	0.84	0.80	222	5.8	88	13847	0.6	2.2	96.0	7970	76

AXR 铸铁感应电动机
技术数据

—
IP55，IC411，绝缘等级 F，温度 B 级
4160V,60Hz

输出功率 (kW)	电动机类型	产品 ID	转速 (r/min)	效率		功率因数		电流			转矩			转子转动惯量 (kgm²)	电动机重量 (kg)	声压级 LP (dB(A))
				满负荷 100%	3/4 负荷 75%	满负荷 100%	3/4 负荷 75%	I_N (A)	I_S / I_N (pu)	I_0 (A)	T_N (Nm)	T_S / T_N (pu)	T_{max} / T_N (pu)			
720r/min=10poles				**4160V,60Hz**												
160	AXR400MC10	4104108	713	93.0	92.2	0.68	0.60	35	5.4	23	2143	1.2	2.7	14.0	2760	75
200	AXR400MD10	4104107	712	93.3	92.7	0.70	0.62	43	5.1	27	2682	1.1	2.4	14.5	2810	75
224	AXR400MF10	4104106	712	93.5	93.0	0.71	0.64	47	5.1	28	3005	1.1	2.3	15.9	2930	75
250	AXR400MG10	4104105	712	93.7	93.2	0.72	0.65	52	5.0	31	3354	1.0	2.3	17.6	3070	75
280	AXR400MH10	4104104	712	93.9	93.4	0.72	0.65	58	5.1	34	3756	1.1	2.3	19.2	3220	75
315	AXR400MK10	4104103	712	94.0	93.6	0.72	0.65	65	5.1	38	4226	1.1	2.3	21.7	3430	75
355	AXR400MM10	4104102	712	94.1	93.7	0.72	0.65	73	5.2	43	4761	1.1	2.3	24.7	3690	75
400	AXR400MM10	4104101	715	94.7	94.3	0.73	0.67	80	4.8	43	5343	0.9	1.9	30.3	3810	75
450	AXR450MH10	4604105	714	95.3	95.2	0.74	0.67	89	4.8	49	6022	0.9	2.0	32.1	4530	76
500	AXR450MK10	4604104	714	95.5	95.3	0.74	0.68	98	4.8	53	6690	0.9	2.0	35.6	4770	76
560	AXR450MM10	4604103	714	95.6	95.4	0.75	0.69	109	4.8	58	7493	0.9	2.0	40.3	5090	76
630	AXR450MP10	4604102	714	95.7	95.5	0.74	0.68	123	4.9	66	8426	0.9	2.1	45.4	5450	76
680	AXR450MP10	4604101	716	96.0	95.9	0.76	0.70	130	4.8	66	9069	0.7	1.9	57.4	5670	76
710	AXR500MK10	5004105	713	95.7	95.6	0.77	0.73	133	4.5	62	9508	0.8	1.8	48.8	6090	78
800	AXR500MM10	5004104	713	95.8	95.7	0.77	0.72	150	4.7	72	10709	0.8	1.9	55.2	6460	78
900	AXR500MQ10	5004103	714	95.9	95.8	0.77	0.71	170	4.9	84	12041	0.8	2.0	64.2	6950	78
1030	AXR500MS10	5004102	714	96.0	95.8	0.76	0.70	196	5.2	101	13771	0.9	2.1	76.4	7650	78
1150	AXR500MS10	5004101	716	96.4	96.2	0.78	0.73	213	5.0	98	15331	0.7	1.9	94.9	7920	78
600r/min=12poles				**4160V,60Hz**												
140	AXR400MD12	4104128	592	92.4	91.9	0.68	0.60	31	4.3	20	2260	0.9	2.1	13.1	2690	74
160	AXR400MD12	4104127	591	92.6	92.2	0.69	0.62	35	4.2	21	2584	0.9	2.0	13.9	2760	74
180	AXR400ME12	4104126	591	92.8	92.6	0.70	0.64	38	4.0	22	2910	0.9	1.9	15.2	2870	74
200	AXR400MF12	4104125	592	93.0	92.5	0.68	0.60	44	4.4	28	3226	1.0	2.1	17.4	3060	74
224	AXR400MH12	4104124	592	93.2	92.7	0.68	0.61	49	4.5	31	3613	1.0	2.1	19.3	3230	74
250	AXR400MK12	4104123	592	93.3	92.8	0.68	0.60	55	4.5	35	4031	1.0	2.2	21.5	3420	74
290	AXR400MM12	4104122	592	93.5	93.0	0.68	0.61	63	4.5	39	4677	1.0	2.2	24.5	3680	74
330	AXR400MM12	4104121	596	94.3	93.9	0.70	0.63	69	4.4	41	5292	0.7	2.0	30.6	3810	74
355	AXR450MK12	4604124	593	94.2	93.8	0.70	0.64	75	4.4	44	5717	0.8	2.1	37.3	4870	75
400	AXR450MN12	4604123	593	94.3	93.8	0.70	0.63	84	4.5	51	6438	0.9	2.2	43.0	5250	75
430	AXR450MQ12	4604122	593	94.3	93.8	0.70	0.63	91	4.6	54	6919	0.9	2.2	47.0	5500	75
480	AXR450MQ12	4604121	595	94.8	94.4	0.71	0.66	98	4.3	54	7698	0.8	1.8	57.6	5690	75
500	AXR500MM12	5104125	595	94.5	93.9	0.70	0.64	105	4.4	61	8026	0.8	1.9	55.1	6480	75
560	AXR500MP12	5104124	595	94.7	94.1	0.71	0.64	116	4.4	66	8990	0.7	1.9	60.8	6810	75
630	AXR500MR12	5104123	595	94.8	94.2	0.71	0.65	129	4.3	72	10115	0.7	1.9	68.4	7250	75
710	AXR500MS12	5104122	595	94.8	94.3	0.71	0.65	146	4.4	81	11399	0.7	1.9	76.6	7730	75
775	AXR500MS12	5104121	596	95.3	94.8	0.72	0.67	156	4.3	83	12411	0.6	1.9	96.4	8020	75

AXR 铸铁感应电动机
技术数据

—
IP55，IC411，绝缘等级 F，温度 B 级
6600V,60Hz

输出功率 (kW)	电动机类型	产品 ID	转速 (r/min)	效率		功率因数		电流			转矩			转子转动惯量 (kgm²)	电动机重量 (kg)	声压级 LP (dB(A))
				满负荷 100%	3/4 负荷 75%	满负荷 100%	3/4 负荷 75%	I_N (A)	I_S / I_N (pu)	I_0 (A)	T_N (Nm)	T_S / T_N (pu)	T_{max} / T_N (pu)			
3600r/min=2poles				**6600V,60Hz**												
160	AXR315MB2	320629	3574	94.0	93.3	0.86	0.83	17	6.5	6	427	0.8	3.0	2.1	1710	84
200	AXR315MB2	320628	3569	94.4	94.0	0.89	0.86	21	5.8	6	535	0.7	2.5	2.0	1710	84
224	AXR315MB2	320627	3567	94.5	94.3	0.90	0.88	23	5.8	6	600	0.7	2.5	2.0	1700	84
250	AXR315MB2	320626	3573	94.8	94.7	0.90	0.89	25	5.8	6	668	0.6	2.3	1.9	1700	84
280	AXR315MB2	320625	3573	95.2	95.1	0.90	0.88	28	5.8	7	748	0.6	2.3	2.0	1730	84
315	AXR315MC2	320624	3571	95.4	95.3	0.90	0.89	32	5.6	7	842	0.6	2.2	2.1	1760	84
355	AXR315MD2	320623	3573	95.7	95.6	0.90	0.89	36	5.8	8	949	0.7	2.3	2.3	1850	84
420	AXR315ME2	320622	3575	96.0	96.0	0.90	0.89	42	5.9	9	1122	0.6	2.3	2.6	1950	84
430	AXR315ME2	320621	3582	96.2	96.2	0.90	0.90	43	5.9	9	1146	0.6	2.2	3.6	2010	84
450	AXR355MF2	360624	3570	95.7	95.7	0.91	0.91	45	5.8	8	1204	0.8	2.2	4.2	2340	84
500	AXR355MF2	360623	3573	95.9	95.9	0.92	0.91	50	5.9	9	1336	0.7	2.3	4.3	2410	84
550	AXR355MH2	360622	3576	96.1	96.1	0.92	0.91	54	6.0	10	1469	0.7	2.3	4.6	2510	84
570	AXR355MH2	360621	3582	96.3	96.3	0.92	0.92	56	6.1	10	1520	0.6	2.2	6.2	2600	84
630	AXR400MF2	410625	3576	96.2	96.1	0.91	0.91	62	6.1	11	1682	0.7	2.4	7.7	3120	85
710	AXR400MH2	410624	3576	96.3	96.3	0.92	0.91	70	6.1	12	1896	0.7	2.3	8.4	3280	85
800	AXR400MK2	410623	3578	96.5	96.5	0.92	0.92	78	6.3	13	2135	0.7	2.4	9.3	3530	85
860	AXR400MK2	410622	3579	96.6	96.6	0.91	0.91	85	6.4	16	2295	0.7	2.4	9.6	3580	85
890	AXR400MK2	410621	3584	96.8	96.7	0.91	0.91	88	6.5	15	2372	0.7	2.3	12.4	3700	85
950	AXR450MK2	460624	3579	96.4	96.3	0.91	0.91	94	6.0	17	2535	0.6	2.4	14.9	4980	85
1050	AXR450ML2	460623	3581	96.6	96.4	0.90	0.90	105	6.1	20	2800	0.6	2.4	16.2	5230	85
1140	AXR450MN2	460622	3581	96.7	96.5	0.91	0.91	112	6.3	21	3040	0.6	2.5	17.9	5450	85
1180	AXR450MN2	460621	3586	96.8	96.7	0.91	0.91	116	6.3	21	3143	0.6	2.4	22.7	5610	85
1250	AXR500MM2	510624	3583	96.5	96.2	0.92	0.92	122	6.0	21	3332	0.6	2.3	24.7	6540	85
1400	AXR500MP2	510623	3584	96.7	96.4	0.93	0.93	136	6.2	23	3730	0.6	2.3	26.7	6880	85
1500	AXR500MR2	510622	3583	96.7	96.5	0.92	0.92	146	6.1	24	3998	0.6	2.2	30.8	7390	85
1580	AXR500MR2	510621	3587	96.9	96.7	0.92	0.93	153	6.1	24	4206	0.6	2.2	39.0	7580	85

AXR 铸铁感应电动机
技术数据

—
IP55，IC411，绝缘等级 F，温度 B 级
6600V,60Hz

输出功率 (kW)	电动机类型	产品 ID	转速 (r/min)	效率		功率因数		电流			转矩			转子转动惯量 (kgm²)	电动机重量 (kg)	声压级 LP (dB(A))
				满负荷 100%	3/4 负荷 75%	满负荷 100%	3/4 负荷 75%	I_N (A)	I_S / I_N (pu)	I_0 (A)	T_N (Nm)	T_S / T_N (pu)	T_{max} / T_N (pu)			
1800r/min=4poles				**6600V,60Hz**												
160	AXR315MB4	320649	1783	93.8	93.2	0.78	0.72	19	6.1	10	857	1.0	2.7	3.1	1660	81
200	AXR315MB4	320648	1783	94.4	94.0	0.81	0.77	23	5.9	10	1071	1.0	2.3	3.0	1660	81
224	AXR315MB4	320647	1782	94.5	94.3	0.83	0.79	25	5.8	10	1200	0.9	2.3	3.0	1660	81
250	AXR315MB4	320646	1782	94.8	94.6	0.82	0.78	28	5.7	12	1340	1.0	2.2	3.0	1680	81
280	AXR315MC4	320645	1783	95.1	95.0	0.82	0.78	31	5.7	13	1500	0.9	2.2	3.5	1770	81
315	AXR315MD4	320644	1784	95.4	95.2	0.81	0.77	36	5.8	15	1686	0.9	2.2	3.9	1860	81
355	AXR315ME4	320643	1784	95.5	95.4	0.82	0.77	40	5.9	17	1901	0.9	2.3	4.1	1910	81
400	AXR315ME4	320642	1786	95.8	95.6	0.81	0.75	45	6.0	21	2138	0.9	2.4	4.2	1950	81
435	AXR315ME4	320641	1790	96.0	95.8	0.83	0.79	48	6.1	19	2320	0.8	2.3	5.6	2020	81
450	AXR355MF4	360643	1784	95.7	95.6	0.85	0.82	48	6.0	17	2408	1.0	2.2	6.1	2330	81
500	AXR355MG4	360653	1785	95.9	95.8	0.85	0.82	53	5.8	18	2675	0.9	2.1	6.7	2460	81
550	AXR355MH4	360642	1785	96.0	95.9	0.85	0.82	59	5.8	20	2942	0.9	2.1	7.2	2550	81
600	AXR355MH4	360641	1791	96.1	95.9	0.82	0.78	67	6.0	27	3199	0.7	2.2	9.2	2640	81
630	AXR400MG4	410645	1787	96.1	96.0	0.88	0.86	65	5.9	19	3366	0.7	2.2	11.3	3140	83
710	AXR400MH4	410644	1787	96.3	96.2	0.89	0.87	72	6.0	20	3794	0.8	2.2	12.6	3320	83
770	AXR400MJ4	410643	1787	96.4	96.3	0.89	0.87	79	5.9	21	4114	0.7	2.2	13.4	3450	83
860	AXR400ML4	410642	1788	96.5	96.4	0.89	0.87	88	5.9	24	4594	0.7	2.2	15.1	3680	83
920	AXR400ML4	420101	1792	96.7	96.5	0.89	0.88	93	6.1	24	4902	0.6	2.1	20.2	3840	83
1000	AXR450MK4	460644	1790	96.5	96.2	0.86	0.83	106	5.9	35	5335	0.7	2.2	25.4	4940	83
1100	AXR450MM4	460643	1791	96.6	96.4	0.86	0.83	116	6.0	39	5866	0.7	2.2	26.9	5140	83
1200	AXR450MN4	460642	1791	96.7	96.5	0.86	0.83	126	6.0	42	6399	0.7	2.2	29.0	5390	83
1250	AXR450MN4	460641	1794	96.8	96.5	0.87	0.85	129	6.2	39	6655	0.7	2.2	38.0	5600	83
1400	AXR500ML4	510644	1790	96.7	96.5	0.88	0.85	144	6.0	44	7469	0.7	2.3	37.1	6500	84
1600	AXR500MP4	510643	1790	96.9	96.8	0.88	0.86	163	5.9	47	8534	0.6	2.3	42.5	7000	84
1700	AXR500MR4	510642	1791	96.9	96.8	0.88	0.86	174	6.2	54	9063	0.7	2.4	47.2	7360	84
1750	AXR500MR4	510641	1794	96.9	96.7	0.88	0.86	180	6.3	51	9315	0.6	2.2	62.7	7640	84

AXR 铸铁感应电动机
技术数据

—
IP55，IC411，绝缘等级 F，温度 B 级
6600V,60Hz

输出功率 (kW)	电动机类型	产品 ID	转速 (r/min)	效率		功率因数		电流			转矩			转子转动惯量 (kgm²)	电动机重量 (kg)	声压级 LP (dB(A))
				满负荷 100%	3/4 负荷 75%	满负荷 100%	3/4 负荷 75%	I_N (A)	I_S / I_N (pu)	I_0 (A)	T_N (Nm)	T_S / T_N (pu)	T_{max} / T_N (pu)			
1200r/min=6poles				**6600V,60Hz**												
160	AXR315MC6	320666	1188	94.3	93.9	0.73	0.65	20	6.0	12	1286	1.0	2.9	3.5	1770	76
200	AXR315MD6	320665	1186	94.6	94.4	0.78	0.71	24	6.1	12	1610	1.1	2.7	3.7	1810	76
224	AXR315MD6	320664	1189	94.9	94.7	0.76	0.70	27	5.9	14	1800	1.1	2.5	3.8	1830	76
250	AXR315MD6	320663	1188	95.1	94.9	0.76	0.69	30	5.9	16	2009	1.1	2.5	4.0	1870	76
280	AXR315ME6	320662	1188	95.2	95.1	0.78	0.72	33	5.7	17	2251	1.1	2.4	4.3	1940	76
315	AXR315ME6	320661	1192	95.6	95.6	0.79	0.74	36	5.5	17	2523	0.8	2.1	5.7	2000	76
355	AXR355MG6	360663	1188	95.2	95.0	0.80	0.75	41	5.6	19	2854	0.9	2.3	6.6	2420	79
410	AXR355MH6	360662	1189	95.4	95.1	0.78	0.72	48	6.0	24	3293	1.1	2.5	7.3	2550	79
460	AXR355MH6	360661	1193	95.8	95.6	0.80	0.75	53	5.9	24	3682	0.8	2.3	9.5	2640	79
500	AXR400MJ6	420020	1190	95.7	95.5	0.83	0.78	55	5.7	22	4013	0.9	2.3	12.5	3240	79
560	AXR400ML6	420022	1189	95.8	95.7	0.84	0.81	61	5.4	22	4497	0.8	2.1	14.4	3500	79
630	AXR400MM6	420110	1193	96.0	95.6	0.78	0.71	74	6.1	37	5044	1.0	2.5	15.4	3690	79
675	AXR400MM6	420109	1195	96.2	95.8	0.81	0.76	76	6.3	34	5395	0.8	2.4	20.3	3840	79
710	AXR450MH6	460665	1191	96.1	96.1	0.87	0.85	74	5.9	24	5691	0.8	2.3	30.0	4460	82
800	AXR450MK6	460664	1192	96.3	96.2	0.87	0.85	83	5.8	27	6411	0.7	2.3	34.0	4750	82
900	AXR450MM6	460663	1192	96.4	96.3	0.86	0.83	95	5.9	32	7208	0.7	2.3	38.4	5070	82
1000	AXR450MP6	460662	1192	96.5	96.4	0.88	0.85	104	5.9	32	8011	0.7	2.3	43.4	5400	82
1050	AXR450MP6	460661	1194	96.6	96.5	0.88	0.86	108	6.0	31	8395	0.8	2.1	56.0	5630	82
1120	AXR500ML6	510665	1192	96.5	96.4	0.85	0.82	119	5.8	42	8970	0.7	2.3	50.7	6300	82
1250	AXR500MN6	510664	1193	96.7	96.6	0.85	0.82	132	5.9	47	10006	0.7	2.4	55.5	6650	82
1400	AXR500MQ6	510663	1193	96.8	96.7	0.86	0.83	147	5.9	51	11207	0.7	2.4	62.8	7090	82
1550	AXR500MS6	510662	1193	96.9	96.8	0.86	0.83	163	6.1	58	12405	0.7	2.4	70.3	7540	82
1650	AXR500MS6	510661	1196	97.0	96.9	0.86	0.84	172	6.1	56	13176	0.7	2.2	92.6	7880	82

AXR 铸铁感应电动机
技术数据

—
IP55，IC411，绝缘等级 F，温度 B 级
6600V,60Hz

输出功率 (kW)	电动机类型	产品 ID	转速 (r/min)	效率		功率因数		电流			转矩			转子转动惯量 (kgm²)	电动机重量 (kg)	声压级 LP (dB(A))
				满负荷 100%	3/4 负荷 75%	满负荷 100%	3/4 负荷 75%	I_N (A)	I_S / I_N (pu)	I_0 (A)	T_N (Nm)	T_S / T_N (pu)	T_{max} / T_N (pu)			
900r/min=8poles				**6600V,60Hz**												
160	AXR400MC8	410689	891	93.8	93.3	0.76	0.70	20	4.6	10	1716	0.7	2.1	9.3	2750	77
200	AXR400MD8	410688	890	94.1	93.7	0.76	0.70	25	4.5	12	2145	0.7	2.0	9.7	2800	77
250	AXR400ME8	410687	890	94.4	94.2	0.77	0.72	30	4.3	14	2684	0.7	1.9	10.7	2940	77
280	AXR400MF8	410686	889	94.5	94.3	0.77	0.72	34	4.2	15	3006	0.7	1.8	11.2	3020	77
315	AXR400MG8	410685	889	94.6	94.5	0.77	0.73	38	4.2	17	3383	0.7	1.8	11.9	3110	77
355	AXR400MJ8	410684	889	94.8	94.7	0.78	0.74	42	4.0	17	3815	0.6	1.7	13.3	3290	77
400	AXR400MK8	410683	889	94.9	94.8	0.78	0.74	47	4.0	20	4298	0.7	1.7	14.2	3410	77
440	AXR400ML8	410682	889	95.0	95.0	0.78	0.75	52	4.0	21	4728	0.7	1.7	15.9	3640	77
520	AXR400ML8	410681	894	95.6	95.3	0.78	0.72	61	4.9	29	5555	0.7	2.1	19.9	3760	77
560	AXR450MH8	460685	892	95.6	95.4	0.82	0.78	62	5.5	26	5993	0.9	2.3	32.5	4570	79
630	AXR450ML8	460684	892	95.8	95.6	0.83	0.79	69	5.5	27	6742	0.9	2.2	37.2	4890	79
710	AXR450MP8	460683	893	95.8	95.5	0.81	0.76	80	5.8	36	7589	0.9	2.4	43.4	5300	79
750	AXR450MQ8	460682	894	95.8	95.5	0.79	0.74	86	6.0	41	8013	0.9	2.5	45.5	5450	79
830	AXR450MQ8	460681	896	96.1	95.8	0.82	0.77	92	6.0	40	8849	0.7	2.4	57.4	5670	79
900	AXR500MM8	501685	894	96.3	96.1	0.81	0.76	101	5.9	44	9611	0.8	2.4	52.7	6380	76
1000	AXR500MP8	501684	894	96.4	96.3	0.83	0.78	110	5.9	45	10680	0.8	2.3	60.1	6820	76
1100	AXR500MR8	501683	894	96.5	96.3	0.83	0.79	120	5.9	49	11747	0.8	2.4	67.4	7250	76
1150	AXR500MS8	501682	895	96.5	96.3	0.80	0.75	130	5.9	60	12272	0.8	2.5	72.6	7570	76
1300	AXR500MS8	501681	897	96.8	96.6	0.82	0.78	143	6.0	59	13843	0.6	2.3	94.9	7900	76

AXR 铸铁感应电动机
技术数据

—
IP55，IC411，绝缘等级 F，温度 B 级
6600V,60Hz

输出功率 (kW)	电动机类型	产品 ID	转速 (r/min)	效率		功率因数		电流			转矩			转子转动惯量 (kgm²)	电动机重量 (kg)	声压级 LP (dB(A))
				满负荷 100%	3/4 负荷 75%	满负荷 100%	3/4 负荷 75%	I_N (A)	I_S / I_N (pu)	I_0 (A)	T_N (Nm)	T_S / T_N (pu)	T_{max} / T_N (pu)			
720r/min=10poles				**6600V,60Hz**												
160	AXR400ME10	4106107	709	92.6	91.9	0.68	0.61	22	4.2	13	2155	0.8	2.1	11.0	2950	75
200	AXR400MF10	4106106	707	92.8	92.6	0.71	0.66	26	3.7	14	2702	0.7	1.8	11.4	3000	75
224	AXR400MG10	4106105	710	93.3	92.9	0.70	0.64	30	3.8	16	3014	0.7	1.8	11.8	3090	75
250	AXR400MJ10	4106104	710	93.5	93.1	0.71	0.65	33	3.8	18	3364	0.7	1.8	13.4	3300	75
280	AXR400MK10	4106103	710	93.6	93.2	0.70	0.64	37	3.9	20	3765	0.8	1.9	15.0	3510	75
315	AXR400MM10	4106102	711	93.9	93.5	0.70	0.64	42	3.9	23	4234	0.7	1.9	15.8	3650	75
355	AXR400MM10	4106101	715	94.4	93.9	0.68	0.61	48	4.2	28	4741	0.6	2.0	20.0	3770	75
355	AXR450MF10	4606107	713	95.0	95.0	0.75	0.70	43	4.2	21	4754	0.7	1.8	26.2	4120	76
400	AXR450MG10	4606106	713	95.1	95.2	0.76	0.71	48	4.2	23	5358	0.7	1.8	28.7	4300	76
440	AXR450MH10	4606105	713	95.3	95.3	0.77	0.72	53	4.2	24	5893	0.7	1.8	32.0	4530	76
500	AXR450MK10	4606104	713	95.4	95.5	0.77	0.73	60	4.2	27	6696	0.7	1.8	35.8	4790	76
560	AXR450MN10	4606103	713	95.6	95.6	0.77	0.73	66	4.3	29	7498	0.7	1.8	41.2	5170	76
630	AXR450MP10	4606102	714	95.7	95.6	0.75	0.69	77	4.7	38	8426	0.8	2.0	44.6	5400	76
670	AXR450MP10	4606101	716	95.9	95.8	0.77	0.72	79	4.6	36	8939	0.7	1.8	57.4	5630	76
710	AXR500ML10	5106105	714	95.6	95.4	0.76	0.70	86	5.0	43	9496	0.9	2.1	52.6	6270	78
800	AXR500MN10	5106104	714	95.7	95.6	0.77	0.72	95	4.8	44	10705	0.8	1.9	59.1	6630	78
900	AXR500MR10	5106103	715	95.9	95.6	0.75	0.68	110	5.4	57	12028	1.0	2.2	69.4	7220	78
1000	AXR500MS10	5106102	715	95.9	95.6	0.74	0.67	124	5.6	68	13359	1.0	2.3	75.8	7590	78
1120	AXR500MS10	5106101	717	96.3	96.0	0.76	0.71	134	5.4	65	14924	0.7	2.1	94.1	7860	78
600r/min=12poles				**6600V,60Hz**												
200	AXR400MH12	4106124	593	92.7	92.1	0.68	0.60	28	4.6	17	3223	1.0	2.2	19.9	3250	74
224	AXR400MK12	4106123	592	92.9	92.4	0.69	0.61	31	4.5	18	3612	1.0	2.1	21.2	3370	74
260	AXR400MM12	4106122	593	93.1	92.6	0.68	0.61	36	4.6	22	4190	1.0	2.2	24.2	3630	74
290	AXR400MM12	4106121	596	93.8	93.3	0.69	0.62	39	4.6	23	4649	0.8	2.0	30.3	3760	74
315	AXR450MJ12	4606124	593	93.9	93.5	0.71	0.65	41	4.2	22	5076	0.8	2.0	34.6	4660	75
355	AXR450ML12	4606123	593	94.0	93.6	0.70	0.64	47	4.4	27	5715	0.9	2.1	39.9	5020	75
410	AXR450MP12	4606122	592	94.2	94.0	0.73	0.67	52	4.1	27	6609	0.8	1.9	46.1	5430	75
450	AXR450MP12	4606121	596	94.6	94.0	0.69	0.63	60	4.6	34	7211	0.8	2.0	56.6	5620	75
500	AXR500MK12	5106125	594	94.5	94.1	0.72	0.66	65	4.1	34	8035	0.7	1.8	50.0	6180	75
550	AXR500MN12	5106124	594	94.6	94.2	0.72	0.67	70	4.1	36	8839	0.7	1.8	57.0	6580	75
600	AXR500MQ12	5106123	594	94.7	94.3	0.72	0.67	77	4.2	40	9639	0.7	1.8	64.6	7020	75
680	AXR500MS12	5106122	594	94.8	94.4	0.73	0.67	86	4.2	44	10924	0.7	1.8	75.3	7640	75
740	AXR500MS12	5106121	597	95.1	94.5	0.71	0.65	96	4.5	53	11833	0.6	1.9	95.7	7910	75

AXR 铸铁感应电动机
尺寸图

IEC，滚动轴承，1<UN ≤ 11kV，IM1001，IC411

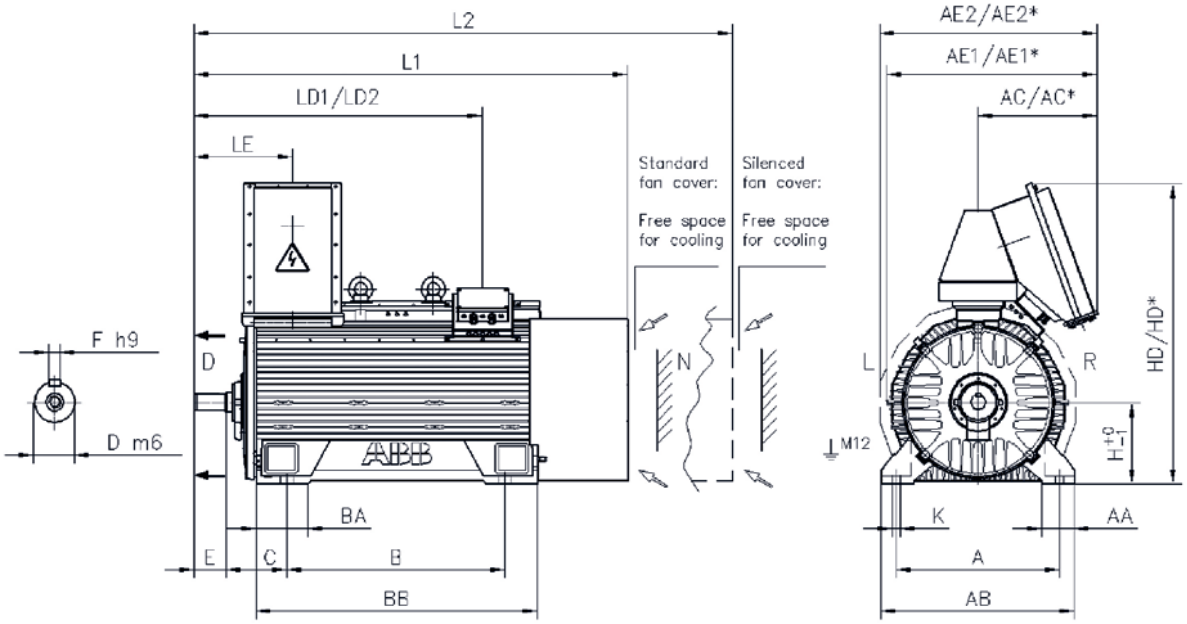

AXR	Poles	A	B	C	D	E	F	H	K	AA	AB	BA	BB	L1	L2	LD1	LD2	LE
315M	2	710	800	280	70	140	20	315	35	140	800	236	1070	1755	2215	1175	925	445
315M	≥ 4	710	800	280	80	170	22	315	35	140	800	236	1070	1785	2245	1205	955	475
355M	2	710	950	265	70	140	20	355	35	140	840	226	1225	1895	2355	1260	960	430
355M	≥ 4	710	950	265	90	170	25	355	35	140	840	226	1225	1925	2385	1290	990	460
400M	2	800	1250	224	80	170	22	400	35	160	900	229	1430	2145	2670	1525	1075	470
400M	≥ 4	800	1250	224	110	210	28	400	35	160	900	229	1430	2185	2710	1565	1115	510
450M	2	900	1250	355	90	170	25	450	42	170	1050	285	1610	2365	2935	1705	1405	500
450M	≥ 4	900	1250	355	110	210	28	450	42	170	1050	285	1610	2405	2975	1745	1445	540
500M	2	NA	NA	NA	NA	NA	NA	NA	NA	NA	NA	NA	NA	NA	NA	NA	NA	NA
500M	≥ 4	1120	1500	315	140	250	36	500	42	200	1250	266	1780	2720	3325	1985	1535	590

AXR	Poles	AC	AC*)	AE1	AE1*)	AE2	AE2*)	HD	HD*)
315M	2	525	NA	910	NA	940	NA	1260	NA
315M	≥ 4	525	NA	910	NA	940	NA	1260	NA
355M	2	525	NA	920	NA	960	NA	1310	NA
355M	≥ 4	525	NA	920	NA	960	NA	1310	NA
400M	2	525	685	970	1130	1000	1160	1425	1610
400M	≥ 4	525	685	970	1130	1000	1160	1425	1610
450M	2	525	685	1030	1190	1065	1220	1555	1745
450M	≥ 4	525	685	1030	1190	1065	1220	1555	1745
500M	2	NA	NA	NA	NA	NA	NA	NA	NA
500M	≥ 4	525	685	1085	1245	1115	1275	1680	1870

*) 6.6kV < UN ≤ 11kV 的尺寸
1) 标准风扇罩
2) 消声风扇罩
注意：450 2p 滚动轴承仅适用于 50Hz
注意：500 仅适用于 ≥ 4p

图表中尺寸为 mm。

AXR 铸铁感应电动机
尺寸图

IEC，滑动轴承，1<UN ≤ 11kV，IM1001，IC411

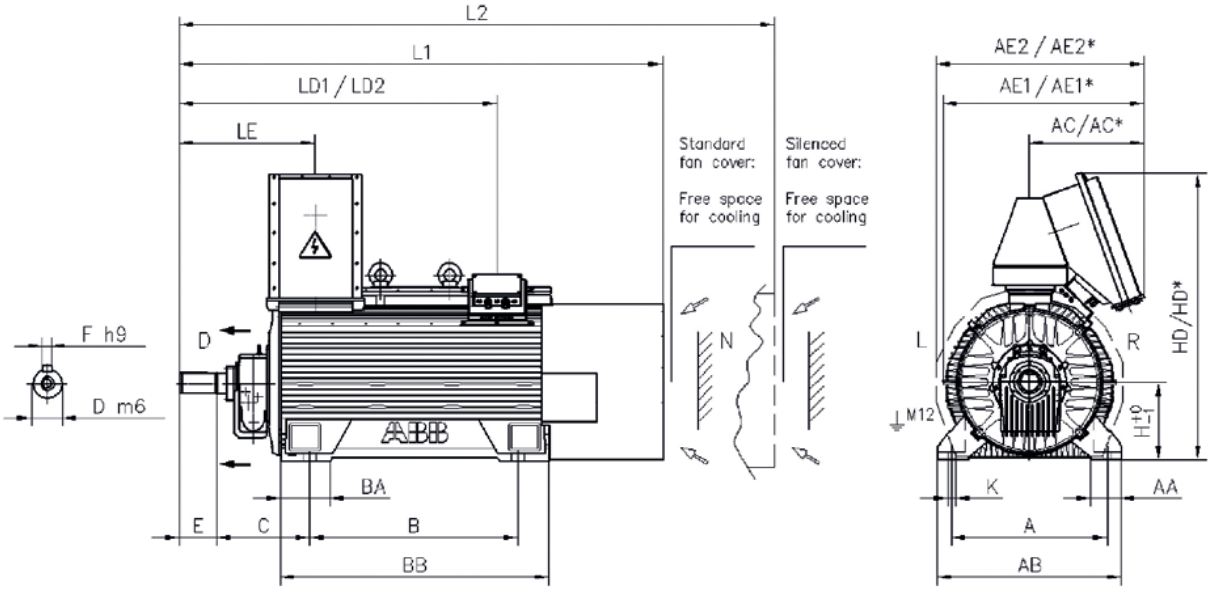

AXR	Poles	A	B	C	D	E	F	H	K	AA	AB	BA	BB	L1	L2	LD1	LD2	LE
315M	2	NA	NA	NA	NA	NA	NA	NA	NA	NA	NA	NA	NA	NA	NA	NA	NA	NA
315M	≥ 4	NA	NA	NA	NA	NA	NA	NA	NA	NA	NA	NA	NA	NA	NA	NA	NA	NA
355M	2	710	950	425	70	140	20	355	35	140	840	226	1225	2180	2640	1420	1120	590
355M	≥ 4	710	950	425	90	170	25	355	35	140	840	226	1225	2210	2670	1450	1150	620
400M	2	800	1250	375	80	170	22	400	35	160	900	229	1430	2405	2930	1680	1225	625
400M	≥ 4	800	1250	375	110	210	28	400	35	160	900	229	1430	2445	2970	1720	1270	660
450M	2	900	1250	450	90	170	25	450	42	170	1050	285	1610	2520	3090	1800	1500	590
450M	≥ 4	900	1250	450	110	210	28	450	42	170	1050	285	1610	2560	3130	1840	1540	630
500M	2	1120	1500	425	100	210	28	500	42	200	1250	266	1780	2760	3365	2055	1605	660
500M	≥ 4	1120	1500	560	140	250	36	500	42	200	1250	266	1780	3130	3735	2230	1780	830

AXR	Poles	AC	AC*)	AE1	AE1*)	AE2	AE2*)	HD	HD*)
315M	2	NA	NA	NA	NA	NA	NA	NA	NA
315M	≥ 4	NA	NA	NA	NA	NA	NA	NA	NA
355M	2	525	NA	920	NA	960	NA	1310	NA
355M	≥ 4	525	NA	920	NA	960	NA	1310	NA
400M	2	525	685	970	1130	1000	1160	1425	1610
400M	≥ 4	525	685	970	1130	1000	1160	1425	1610
450M	2	525	685	1030	1190	1065	1220	1555	1745
450M	≥ 4	525	685	1030	1190	1065	1220	1555	1745
500M	2	525	685	1085	1245	1115	1275	1680	1870
500M	≥ 4	525	685	1085	1245	1115	1275	1680	1870

*) 6.6kV < UN ≤ 11kV 的尺寸
1) 标准风扇罩
2) 消声风扇罩
注：机座号 315 不适用

图表中尺寸为 mm。

我们提供电动机、发电机及整套的售后服务

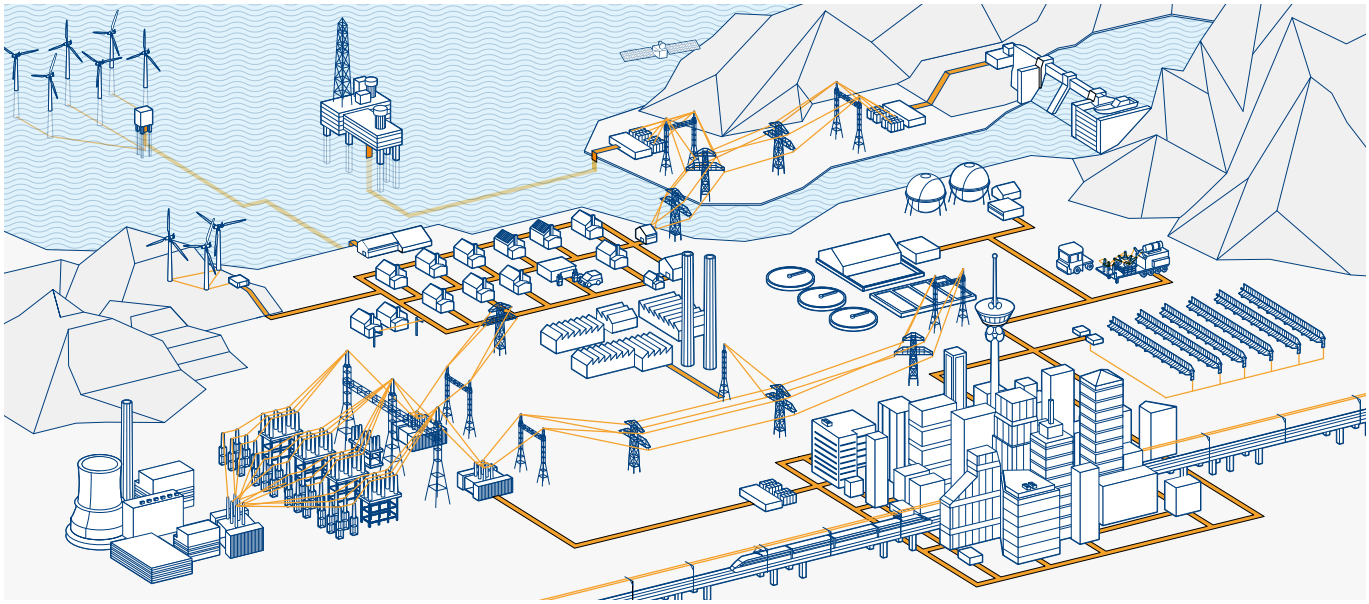

ABB 提供多种全系列电动机以及发电机产品。即使是条件最苛刻的应用场合，我们生产的电机也同样适用。我们精通各种工业生产方面的专业知识，这使我们能够确保为您的需求提供最佳的解决方案。

低压和高压

IEC 电机

- 过程用途电机
- 一般用途电机
- 高压铸铁电机
- 模块化感应电机
- 滑环式模块电机
- 同步磁阻电机

低电压和中压

NEMA 电机

- 钢机座开启式防滴漏电机
- 气候防护型、水冷、强迫通风电机
- 铸铁机座 (TEFC) 电机
- 空 - 空冷却 (TEAAC) 电机

易爆环境电动机和发电机

- 针对所有防护类型的 IEC 和 NEMA 电动机及发电机

同步电动机

同步发电机

- 适用于柴油及燃气驱动的同步发电机
- 适用于蒸汽及燃气涡轮机驱动的同步发电机

风力发电机

小型水力发电机

其他电动机和发电机

- 制动电机
- 直流电机和发电机
- 齿轮电机
- 船用电机和发电机
- 单相电机
- 适用于高环温的电机
- 永磁电动机和发电机
- 高速电机
- 排烟电机
- 可冲洗电机
- 水冷电机
- 发电机组
- 辊道输送电机
- 伺服电机
- 牵引电机

使用服务

- 安装调试
- 服务合同
- 定期检修
- 备用配件
- 诊断
- 修理和翻新
- 现场勘测和检修
- 电动机和发电机更换
- 技术支持和咨询
- 培训

备注

—

ABB中国电机与发电机业务单元区域中心

北方区域中心（北京、天津、河北、河南、山西及内蒙古）
北京市朝阳区酒仙桥路甲10号D区1号 401楼
邮编：100015
电话：+86 18101197623

南方区域中心（广东、广西、福建及海南）
广东省广州市珠江新城珠江西路15号珠江城大厦29楼
邮编：510623
电话：+86 18116179306

华东区域中心（上海、浙江、江苏、安徽及山东）
上海市闵行区天星路380号
邮编：200245
电话：+86 18116176178

西北区域中心（陕西、宁夏、青海、甘肃及新疆）
西安市经济技术开发区文景路中段158号3层
邮编：710075
电话：+86 18112997797

西南区域中心（四川、云南、贵州、西藏及重庆）
成都市人民南路4段三号来福士广场塔T1楼
803-805室
邮编：610042
电话：+86 18108199063

华中区域中心（湖北、湖南及江西）
湖北省武汉市武昌区临江大道96号武汉万达中心21楼
邮编：430060
电话：+86 18116177129

东北区域中心（辽宁、吉林及黑龙江）
辽宁省沈阳市沈河区青年大街1-1号
市府恒隆广场办公楼1座3610-3612单元
邮编：110063
电话：+86 18040066506

http://new.abb.com/motors-generators/zh

XXXXXXXXXXXXXXXXXXXX-
SH-HG